AANTREKKOPPELS 202

TECHNISCHE GEGEVENS 202

SPECIAAL GEREEDSCHAP 301

BESCHRIJVING, WIJZIGINGEN 401

VERVANGEN VAN DE REMBLOKKEN 702

UIT- EN INBOUWEN VAN:

- WIELREMCILINDER 706
- REMKLAUWSTEUN 713
- REMSCHIJF 714

REVISIE VAN DE REMKLAUW 802

AANTREKKOPPELS TECHNISCHE GEGEVENS

AANTREKKOPPELS

	daN.m
Remklauwsteun op wieldraagarm	5,5
Remschijf op wielnaaf (bouten met Loctite borgmiddel monteren)	5,5
Aandrijfas op wielnaaf (d.m.v. naafmoer)	25
Ontluchtnippel op wielremcilinder	0,65
Remslang op aansluitwartel van remklauw	2
Aansluitwartel op remklauw	1

TECHNISCHE GEGEVENS

SCHIJFREMMEN

Merk: D.B.A.

Type: zwevende remklauw met 1 zuiger van ϕ 45 mm en automatisch nastellend handremmechanisme

Remschijven

- Buitendiameter: 239 tot 240,5 mm
- Nominale dikte: 11 mm
- Minimum dikte na slijpen: 10 mm
- Minimum toelaatbare dikte (slijtgrens): 9 mm
- Materiaal: gietijzer
- Maximum slingering van schijf: 0,1 mm op de slijpbank
  0,2 mm op de wagen

N.B.:

Wanneer de remschijf, zelfs nadat deze tot de minimum dikte van 10 mm is afgeslepen, nog groeven bevat of een grotere slingering heeft dan hierboven vermeld, moet hij worden vervangen.

Remblokken

- Voeringsoort: Ferodo 675/2 (identifikatiemerkteken: groen verfstreepje op buitenzijde van remblok)
- Totale dikte van voering + grondplaat: 15 mm
- Minimum toelaatbare dikte (voering + grondplaat): 7 mm
  Op de grondplaat van het binnenste remblok van de rechter achterrem is een slijtage-indikator aangebracht, die een waarschuwingslampje op het dashboard laat branden zodra de minimum toelaatbare dikte van 7 mm is bereikt.
- Werkzaam oppervlak per remblok: 33 cm²

SPECIAAL GEREEDSCHAP

A

Bouten voor het demonteren van de wielnaaf.
Ond.nr. 0002091000

B

Gereedschap om de naaf in het wiellager te persen.
Ond.nr. 0002091100

C

Gereedschap voor het uit elkaar drukken van de remklauwarmen.
Ond.nr. 0016881500

D

Gereedschap voor het monteren van de as van de handremarm.
Ond.nr. 0016881600

E

Gereedschap voor het terugdrukken en draaien van de remzuigers.
Ond.nr. 0016964600

A

B

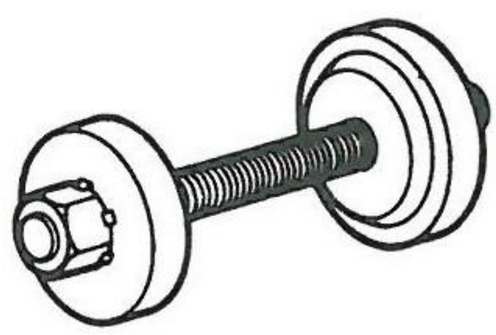

C

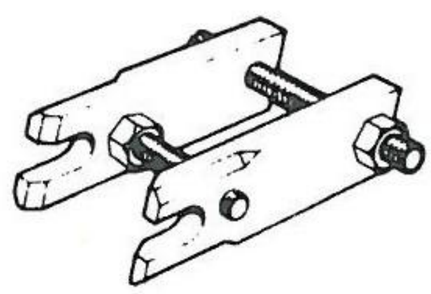

D

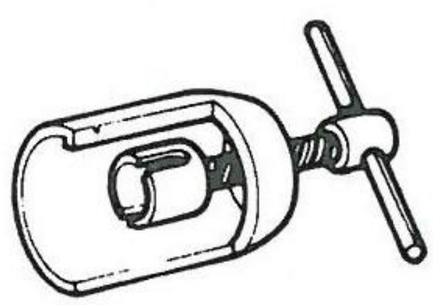

E

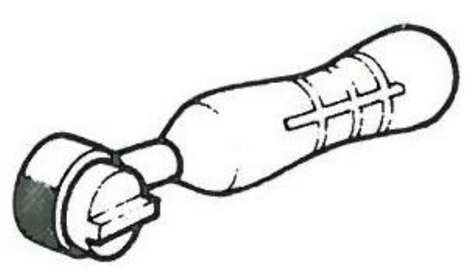

BESCHRIJVING, WIJZIGINGEN

BESCHRIJVING (fig. 1)

Een achterremunit omvat:

- Een op de wielnaaf gemonteerde remschijf (1).
- Een steun (8) voor de remklauw.
- Een zwevende remklauw (5) welke met twee klemspieën (6) — elk geborgd door twee borgveren (7) — en twee spanveren (2) op de remklauwsteun is bevestigd. De twee spanveren houden de schuifbare remklauw op de steun aangedrukt, zodat trillingen en bijgeluiden worden voorkomen.

De zwevende remklauw omvat:

- Een beugel (4).
- Een lichtmetalen cilinder, gemonteerd in twee groeven van de beugel en daarin geborgd met een pen en een veer.

De cilinder is samengesteld uit:

- Een mechanisme voor de bediening van de handrem.
- Een beweegbare zuiger (A) (fig. 2), voorzien van een automatisch nastelmechanisme voor de vrije slag van de handrembediening.
- Een in een groef in de boring aangebrachte afdichtring (C).
- Een stofkap (E) voor de bescherming van de zuiger.
- Een beschermhoes voor de handrembediening.

- Twee remblokken waarvan de remvoering op een metalen grondplaat is gevulcaniseerd. Tussen elk remblok en de remklauwsteun is een platte veer (3) (fig. 1) aangebracht, die voorkomt dat de remblokken in de ruststand gaan rammelen.

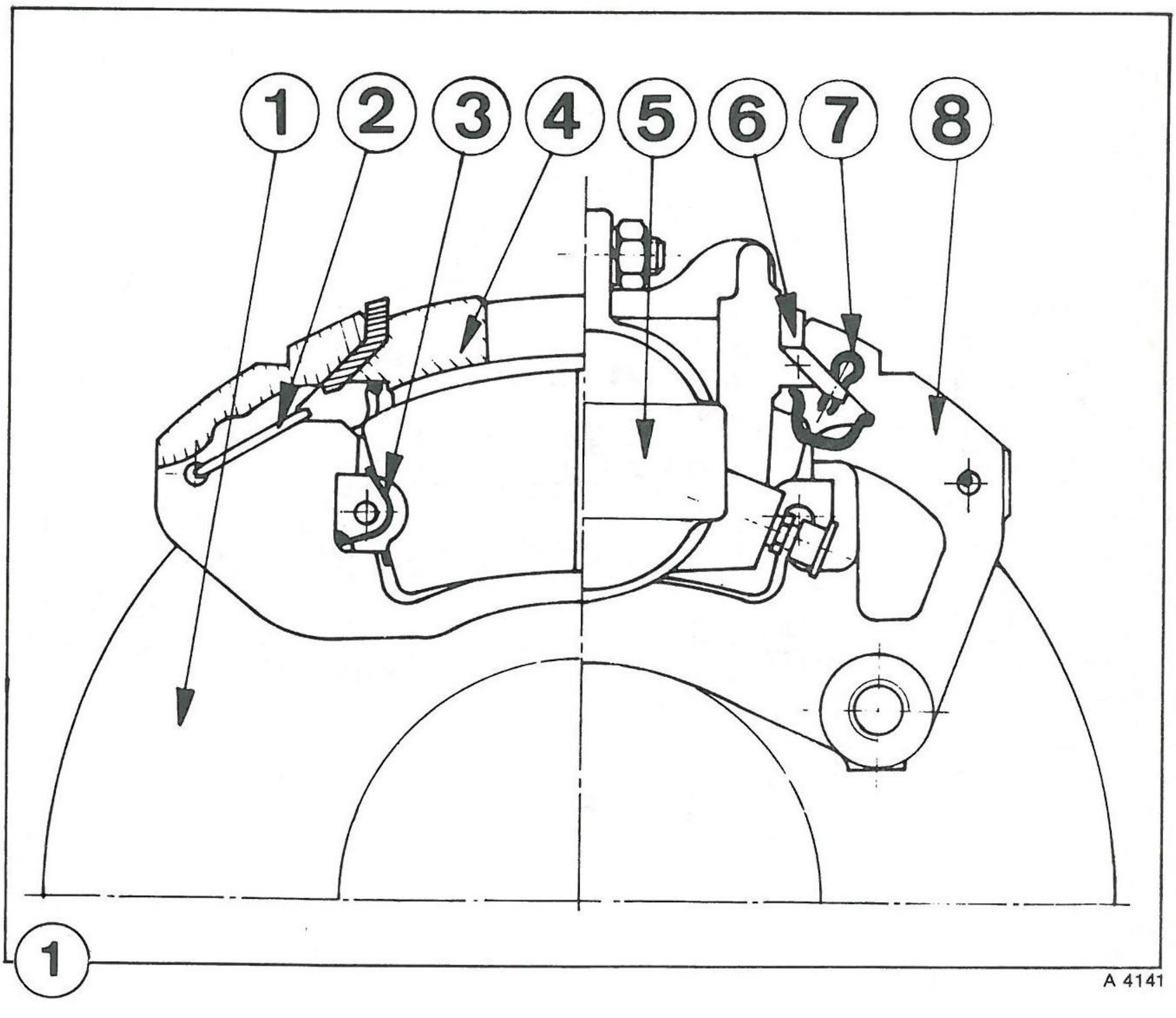
1
2
3
4
5
6
7
8
1
A 4141

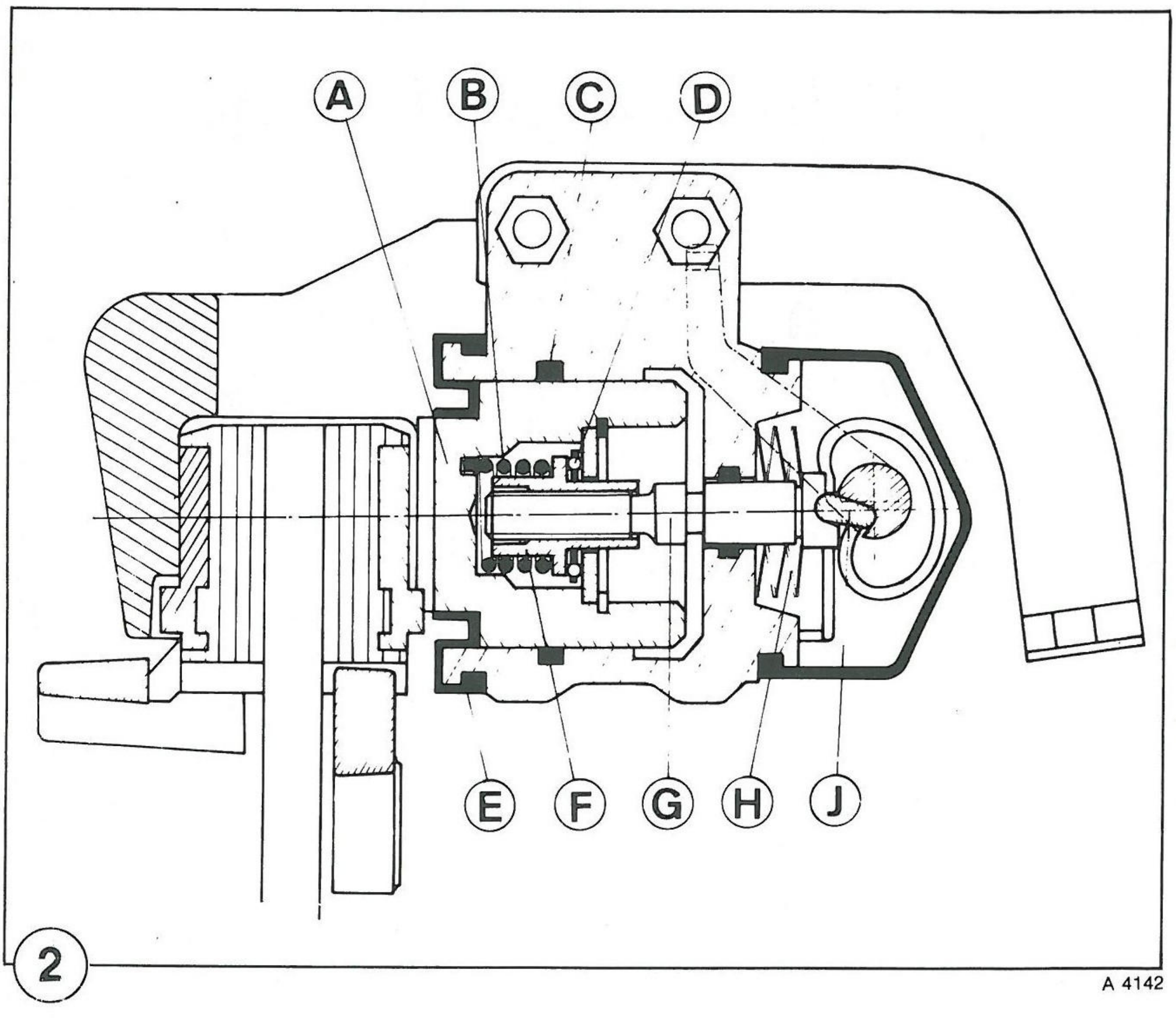
A
B
C
D
E
F
G
H
J
2
A 4142

WERKING (fig. 2)

A) **Hydraulisch gedeelte**

Wanneer het rempedaal wordt ingedrukt, ontstaat er druk in het remcircuit waardoor het ene remblok door de zuiger (A) en het andere remblok door de reaktie van de zwevende remklauw tegen de remschijf wordt gedrukt.

De aldus op de remblokken uitgeoefende krachten zijn gelijk en tegengesteld gericht en bovendien recht evenredig aan de kracht waarmee het rempedaal wordt ingedrukt.

Wanneer men het rempedaal loslaat, valt de druk in het circuit weg en trekt de afdichtring (C), die tijdens het remmen was vervormd, de zuiger (A) in de oorspronkelijke stand terug. Er wordt zo een bepaalde speling (bedrijfsspeling) tussen de remschijf en de remblokken in stand gehouden. Bovendien wordt bij dit systeem de speling, die groter wordt naarmate de remblokken afslijten, automatisch nagesteld.

B) **Handremmechanisme**

Bij het aantrekken van de handrem wordt de drukstift (J) door de handremarm verdraaid; de drukstift drukt daarbij de stelbout (G) met de van schroefdraad voorziene bus (F) tegen de zuiger (A), waardoor de laatste wordt verplaatst.

De speling tussen de bodem van de zuiger (A) en de bus (F) bepaalt hier de vrije slag van de handrem.

Bij het loszetten van de handrem drukken de schotelveren (H) de stelbout (G) en de bus (F) terug in de ruststand.

Een schroefveer (B) voorkomt dat de bus (F) kan draaien indien de remmen zich in de ruststand bevinden.

De veer zorgt tevens dat er een geringe bedrijfsspeling tussen de bus (F) en de zuiger (A) in stand wordt gehouden.

Werkingsprincipe van het automatisch nastelmechanisme voor de handrem

De slijtage van de remblokken wordt automatisch gecompenseerd d.m.v. een bout- en-moer systeem.

Bij het indrukken van het rempedaal schuift de zuiger onder invloed van de vloeistofdruk uit zijn boring, tot de aanslagring in de zuiger tegen de kogeldrukring (D) stuit. Wanneer deze eerste slag van de zuiger onvoldoende is om de gewenste remwerking te bewerkstelligen, zal de zuiger zich verder verplaatsen en daarbij – d.m.v. de aanslagring en de kogeldrukring (D) – de bus (F) meenemen. Om axiaal te kunnen bewegen, moet de bus om de stelbout (G) draaien. Meedraaien van de stelbout wordt door de drukstift (J) van de handremarm verhinderd.

Een rondom de bus aangebrachte schroefveer (B) voorkomt dat de bus in tegengestelde richting kan draaien (waardoor de speling groter zou worden).

BELANGRIJKE OPMERKINGEN

- Na alle werkzaamheden aan de remklauw is het beslist noodzakelijk om de speling tussen remblokken en remschijf op de normale waarde terug te brengen; dit mag uitsluitend door het indrukken van het rempedaal gebeuren. Indien men eerst de handrem zou aantrekken, bestaat het gevaar dat het handremmechanisme wordt geblokkeerd als gevolg van het in één lijn komen van de drukstift (J) en de handremarm.
- Na werkzaamheden aan de remcilinder(s) moet eerst het remsysteem worden ontlucht, zodat het automatisch stelmechanisme onder invloed van de vloeistofdruk kan funktioneren.

UITBOUWEN, INBOUWEN

VERVANGEN VAN DE REMBLOKKEN

Vervanging van de remblokken is noodzakelijk zodra de totale dikte (grondplaat + voering), op het dunste gedeelte gemeten, tot 7 mm is verminderd.

VERWIJDEREN

- Plaats de wagen op bokken.
- Verwijder de wielen, na hun stand t.o.v. de wielnaven te hebben gemerkt.
- Trek de borgveren uit de klemspieën van de remklauw (fig. 1).
- Verwijder beide klemspieën m.b.v. een drevel (fig. 2).
- Schuif de remklauw uit de steun — zonder de remslang los te koppelen — en leg hem op de wieldraagarm (fig. 3).
- Verwijder de versleten remblokken met de anti-rammelveren.

REINIGEN

- Verwijder het remvoeringstof.
- Reinig de draagvlakken van de remblokken op de remklauwsteun en in de remklauw.
- Reinig de klemspieën en hun draagvlakken op de remklauw. Smeer de spieën daarna licht in met MOBIL 525 vet.

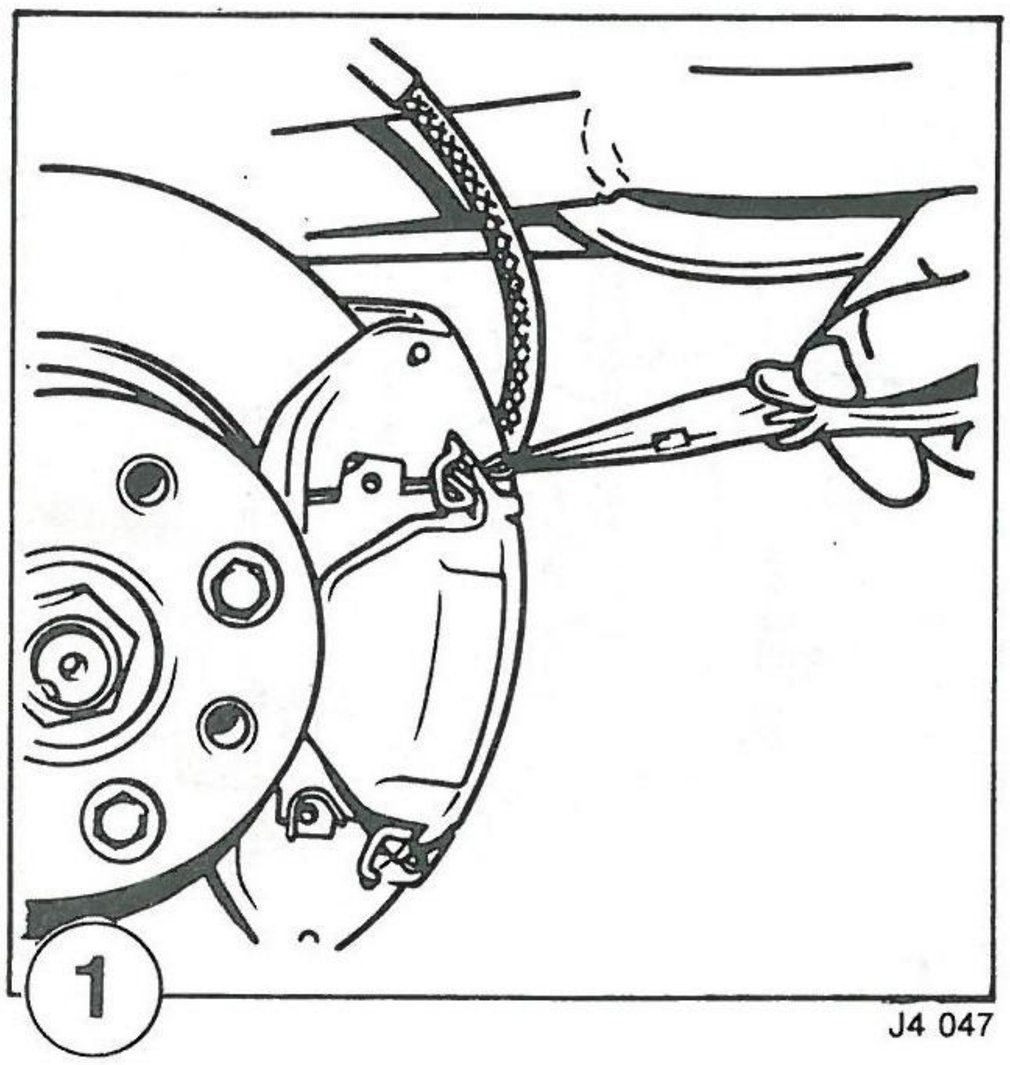

1 J4 047

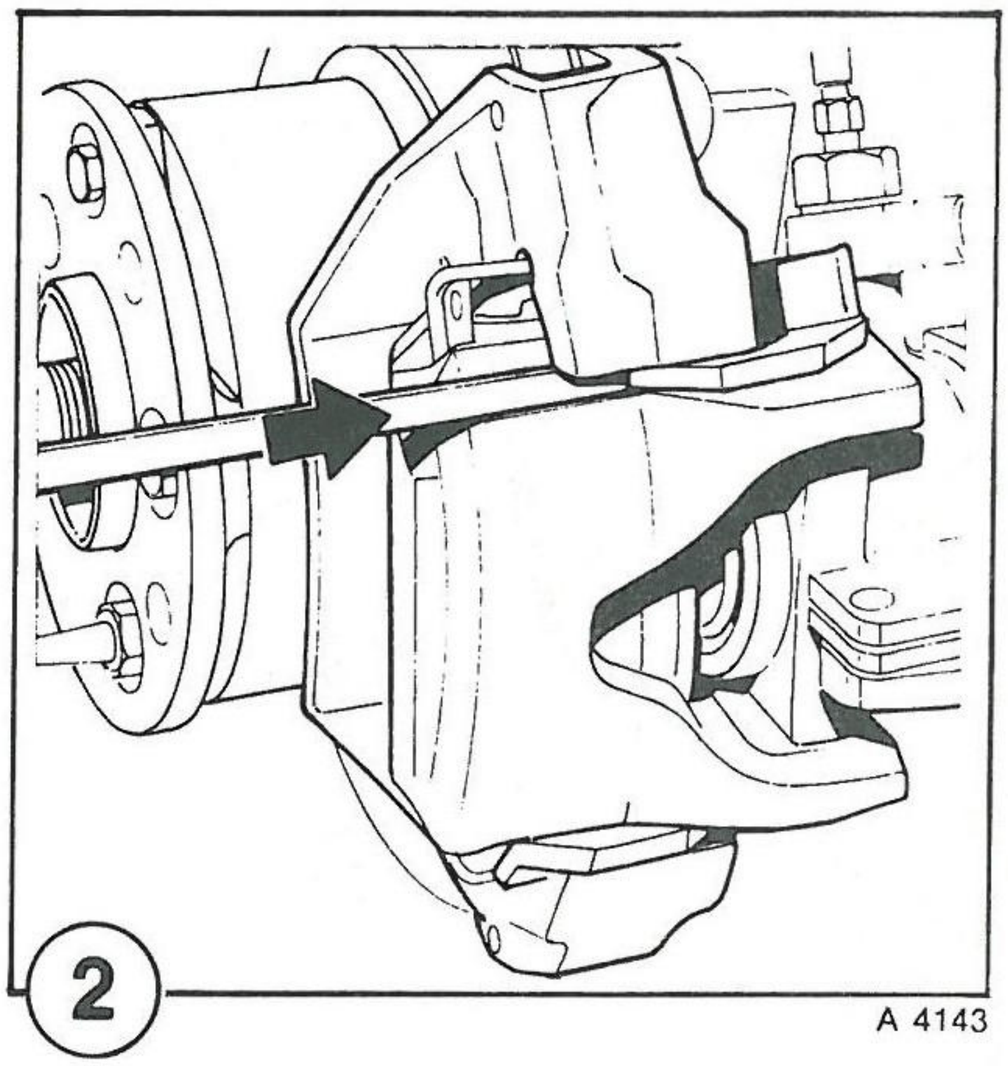

2 A 4143

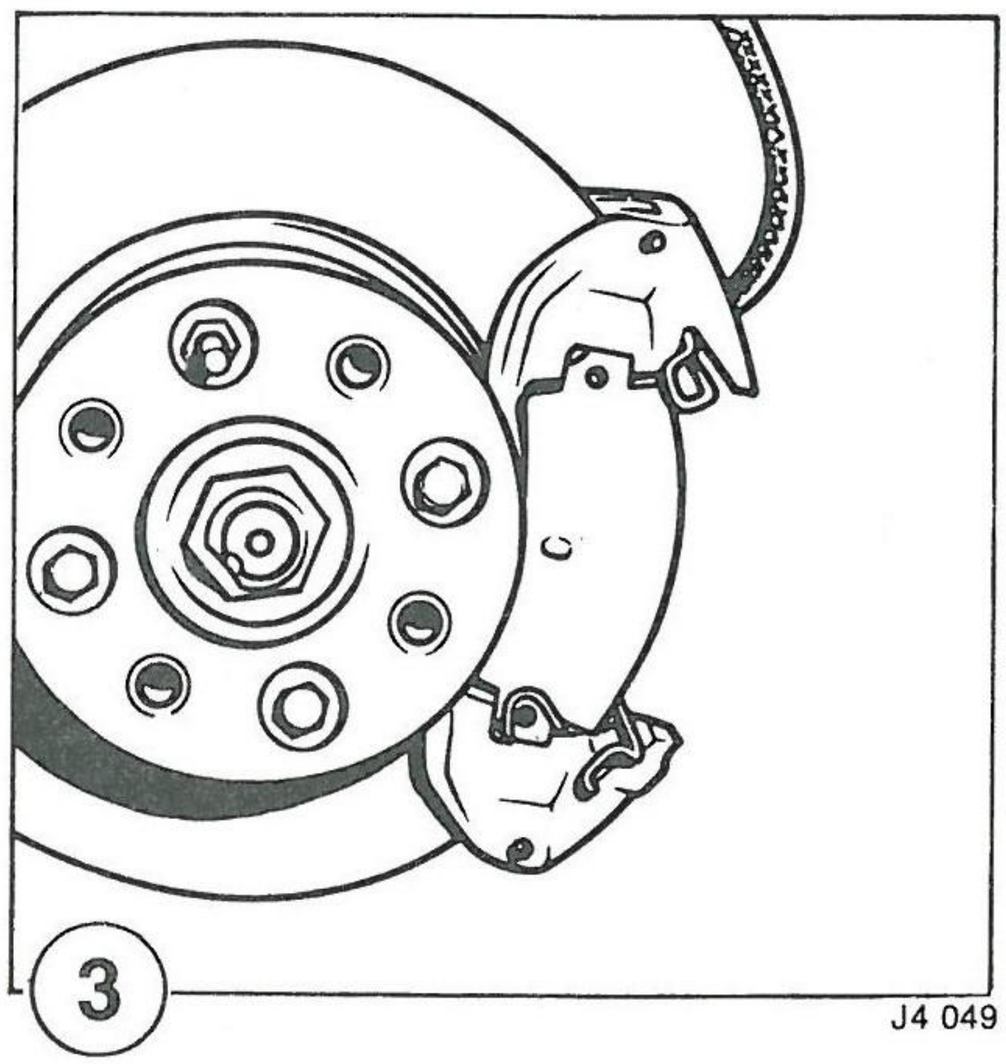

3 J4 049

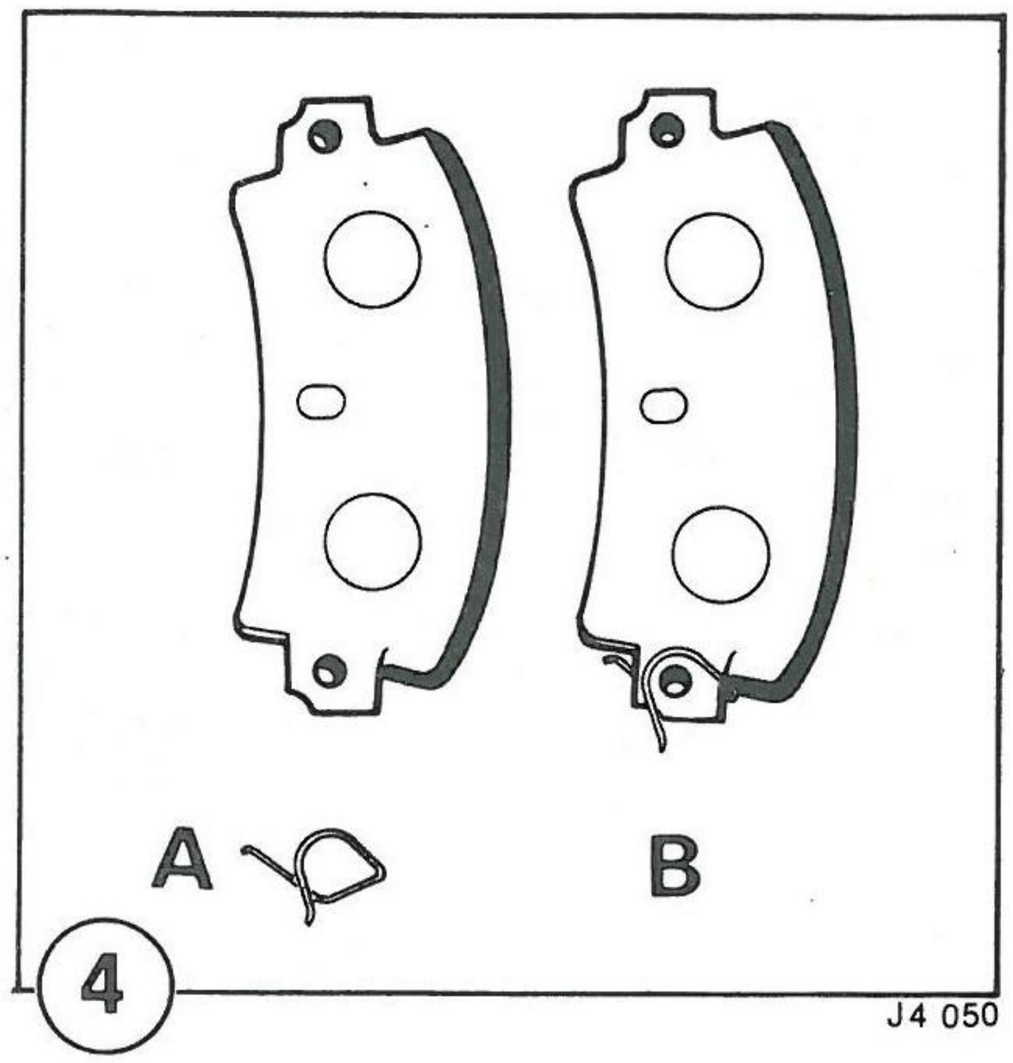

4 J4 050

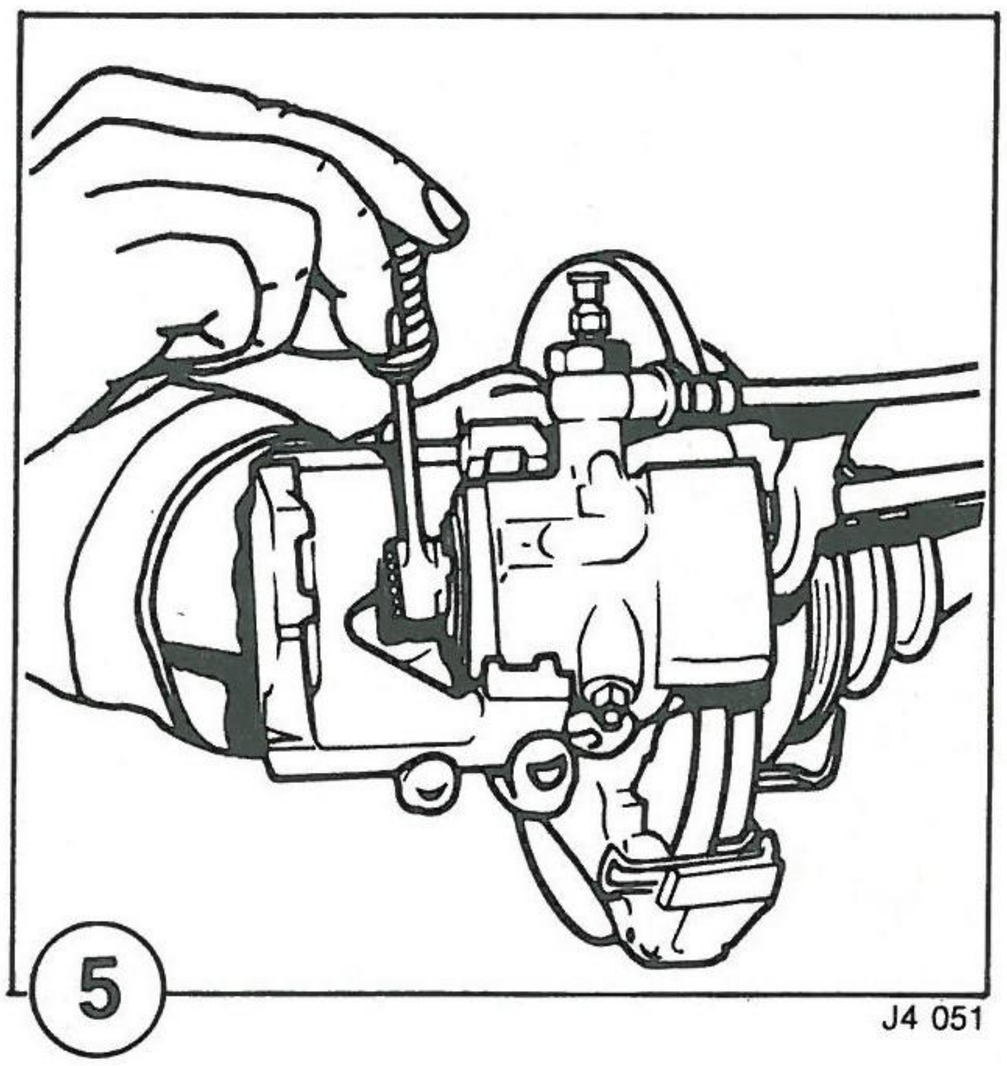

5 J4 051

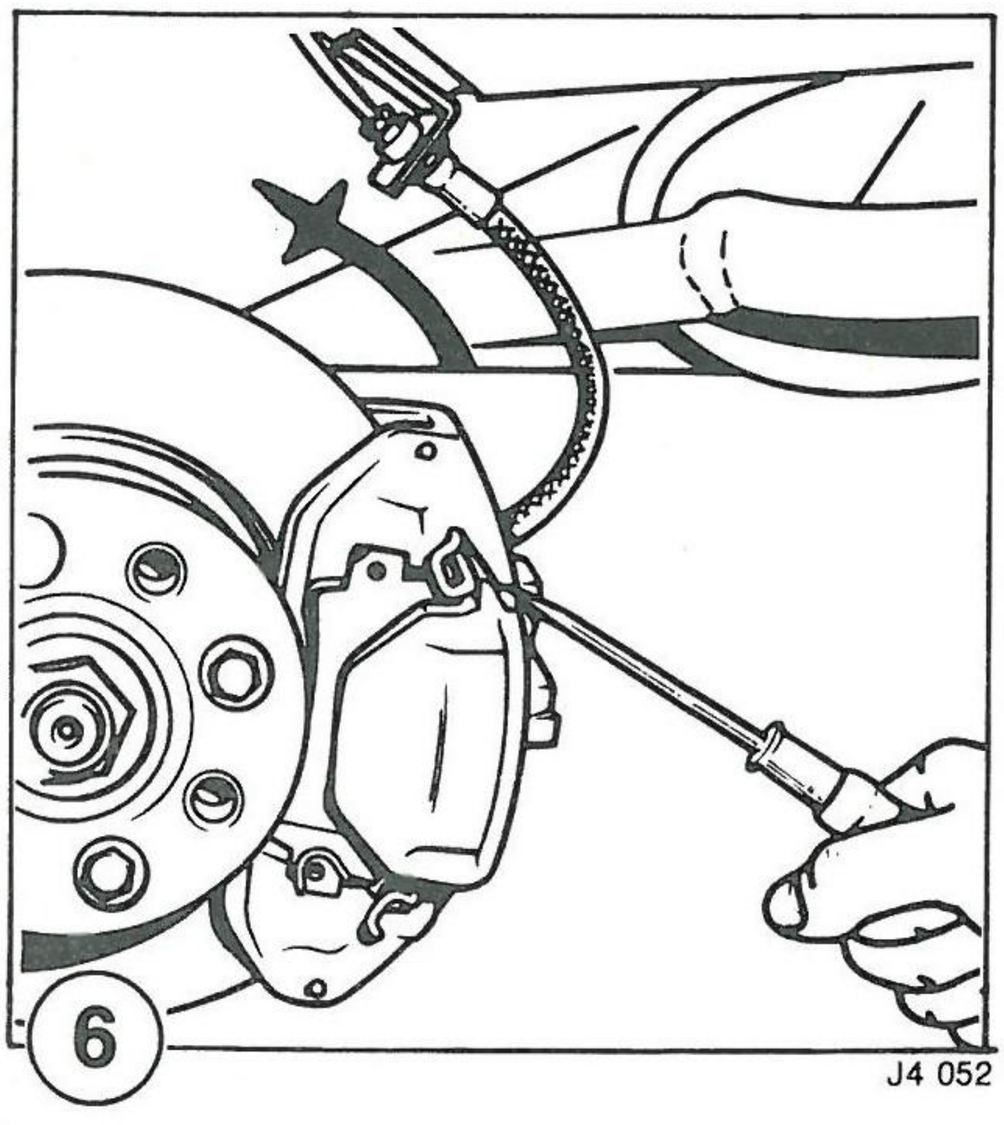

6 J4 052

VERVANGEN VAN DE REMBLOKKEN (vervolg)

MONTEREN

Belangrijk:

Bij elke vervanging van de achterremblokken moeten tevens de handremmechanismen op de remklauwen worden gesmeerd met anti-corrosievet ond.nr. 0013583000.

Verwijder het eventueel aanwezige vuil en water uit de beschermhoezen.

- Breng de anti-rammelveren aan op de nieuwe remblokken (fig. 4).

  A - Veer los van het remblok
  B - Veer gemonteerd op het remblok.
- Breng de remblokken op hun plaats. Plaats elk remblok eerst in de onderste uitsparing van de remklauwsteun, druk de anti-rammelveer in en schuif het remblok vervolgens in de bovenste uitsparing.
- Draai de ontluchtnippel open.
- Druk de zuiger terug in de cilinder door de zuiger m.b.v. de ratelsleutel 0016564600 aan te draaien (fig. 5). Het in de zuigerbodem gefreesde groefje moet zich aan de kant van de ontluchtnippel bevinden en evenwijdig aan de geleiders voor de cilinder lopen. De juiste stand van de zuiger is zeer belangrijk, teneinde later de remklauw goed te kunnen ontluchten.
- Draai de ontluchtnippel dicht.
- Breng de remklauw aan in de steun.
- Monteer de onderste klemspie.
- Om de bovenste klemspie te kunnen monteren, moet de remklauw met een schroevedraaier omlaag worden gedrukt (fig. 6).
- Borg de klemspieën met nieuwe borgveren.
- Trap het rempedaal enkele malen in om de remblokken naar de remschijf te drukken en zo de speling tot de normale bedrijfswaarde terug te brengen.
- Controleer of de remklauw goed werkt en wel speciaal of de remschijf telkens na het remmen vrij kan draaien (ook na het gebruik van de handrem).
- Monteer de wielen aan de hand van de bij demontage aangebrachte merktekens en draai de wielbouten voldoende vast om te voorkomen dat de wielcentrering wordt verstoord zodra de wagen op de grond wordt geplaatst.
- Plaats de wagen weer op de wielen en draai de wielbouten definitief vast.
- Stel de handrem af.
- Controleer het remvloeistofniveau.

BELANGRIJKE OPMERKINGEN:

Het verdient aanbeveling om — wanneer de slijtage dit rechtvaardigt — de remblokken van zowel de voor- als de achterremmen gelijktijdig te vervangen. Indien echter het vervangen van de remblokken beperkt blijft tot alleen de voor- of de achterremmen, moeten de remvoeringen van de blokken altijd van hetzelfde merk en type zijn als die van het andere remmenpaar.

Verder beschikken nieuwe remblokken pas na een inloopperiode van 150-250 km over hun volledige remcapaciteit. Het heeft geen zin te trachten de inloopperiode door krachtig remmen te bekorten, in tegendeel zelfs, een dergelijke handelwijze kan de remcapaciteit schaden als gevolg van oververhitting.

UIT- EN INBOUWEN VAN EEN WIELREM-CILINDER

UITBOUWEN

- Sluit het beluchtingsgaatje in de dop van het remvloeistofreservoir af m.b.v. een prop kit (fig. 1).
- Plaats de achterzijde van de wagen op bokken.
- Verwijder het wiel, na diens stand t.o.v. de naaf te hebben gemerkt.
- Koppel de handremkabel los van de remklauw (fig. 2).
- Verwijder de banjobout waarmee de remslang op de remklauw is aangesloten (fig. 3).
- Trek de borgveren uit de klemspieën van de remklauw (fig. 4).

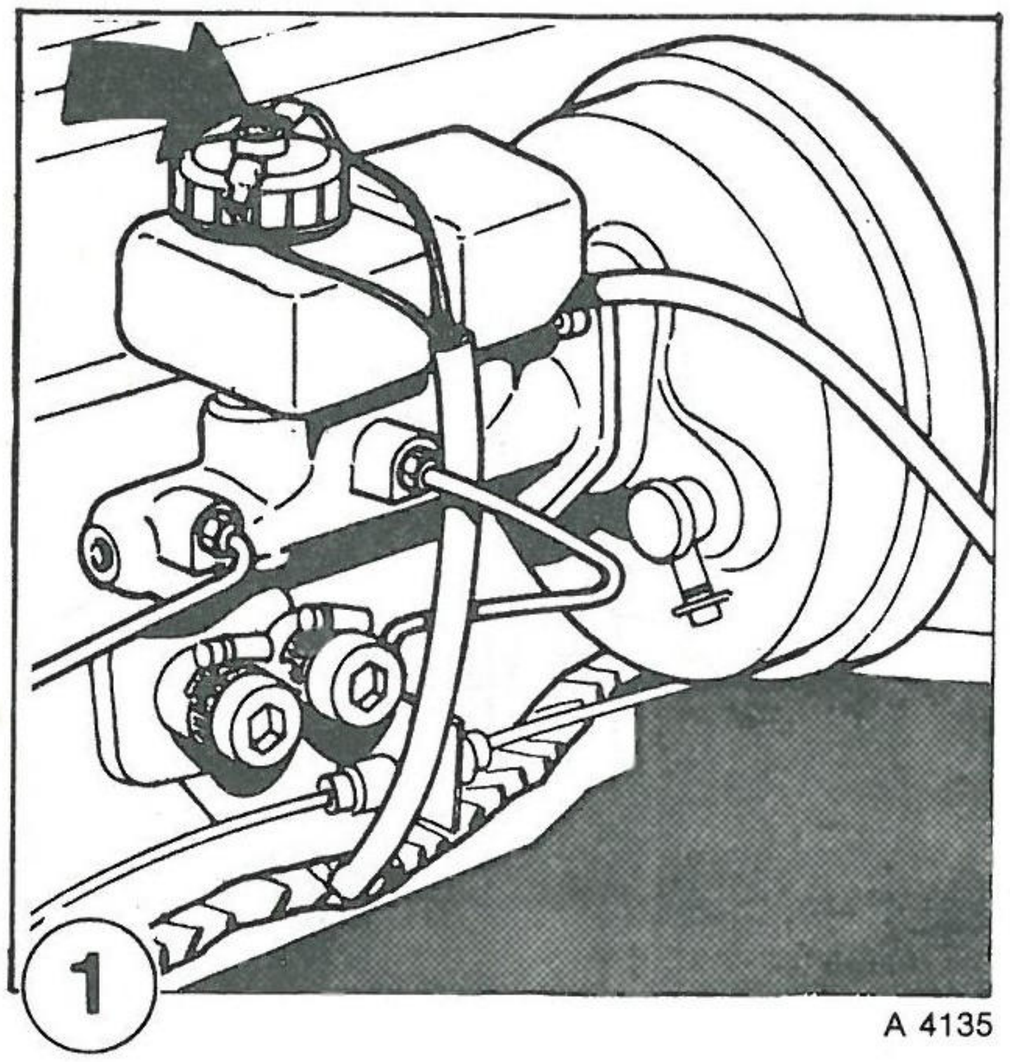

A 4135

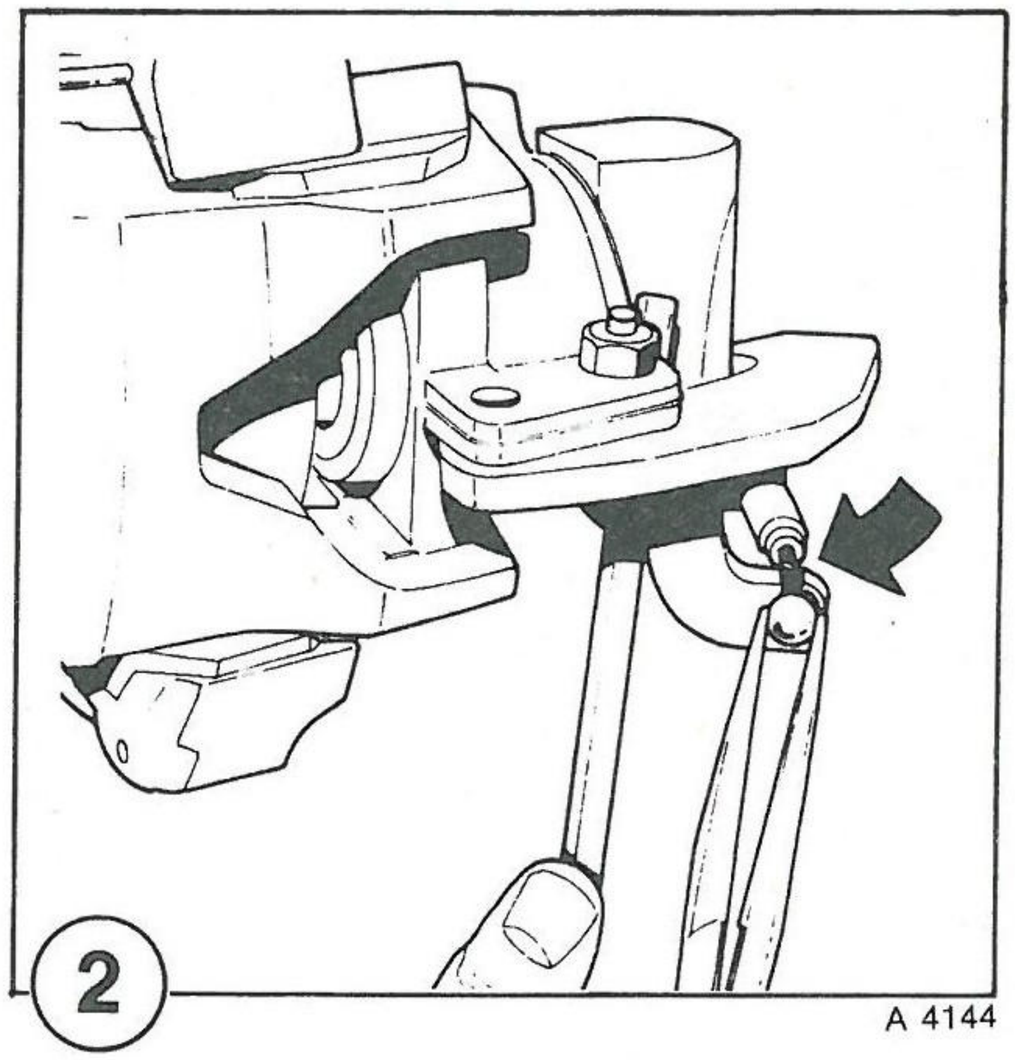

A 4144

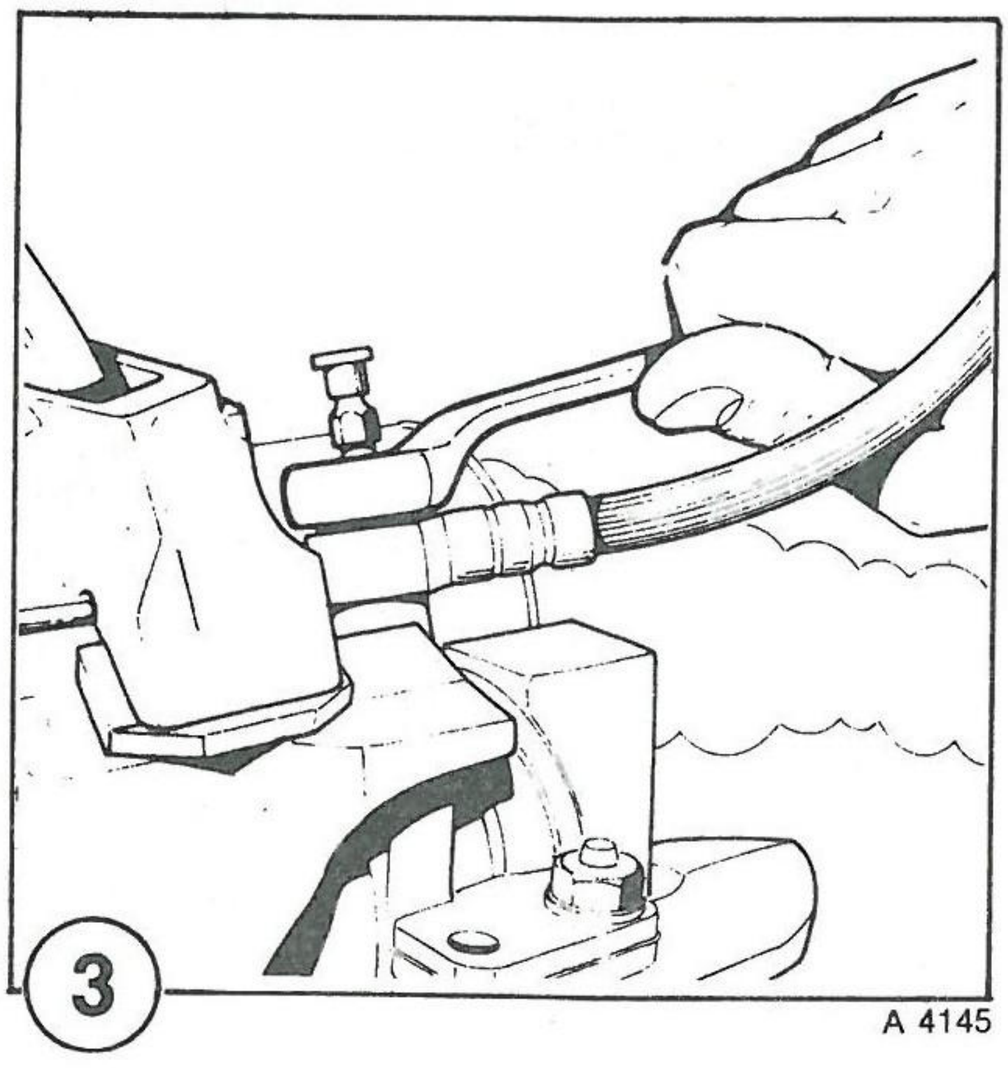

A 4145

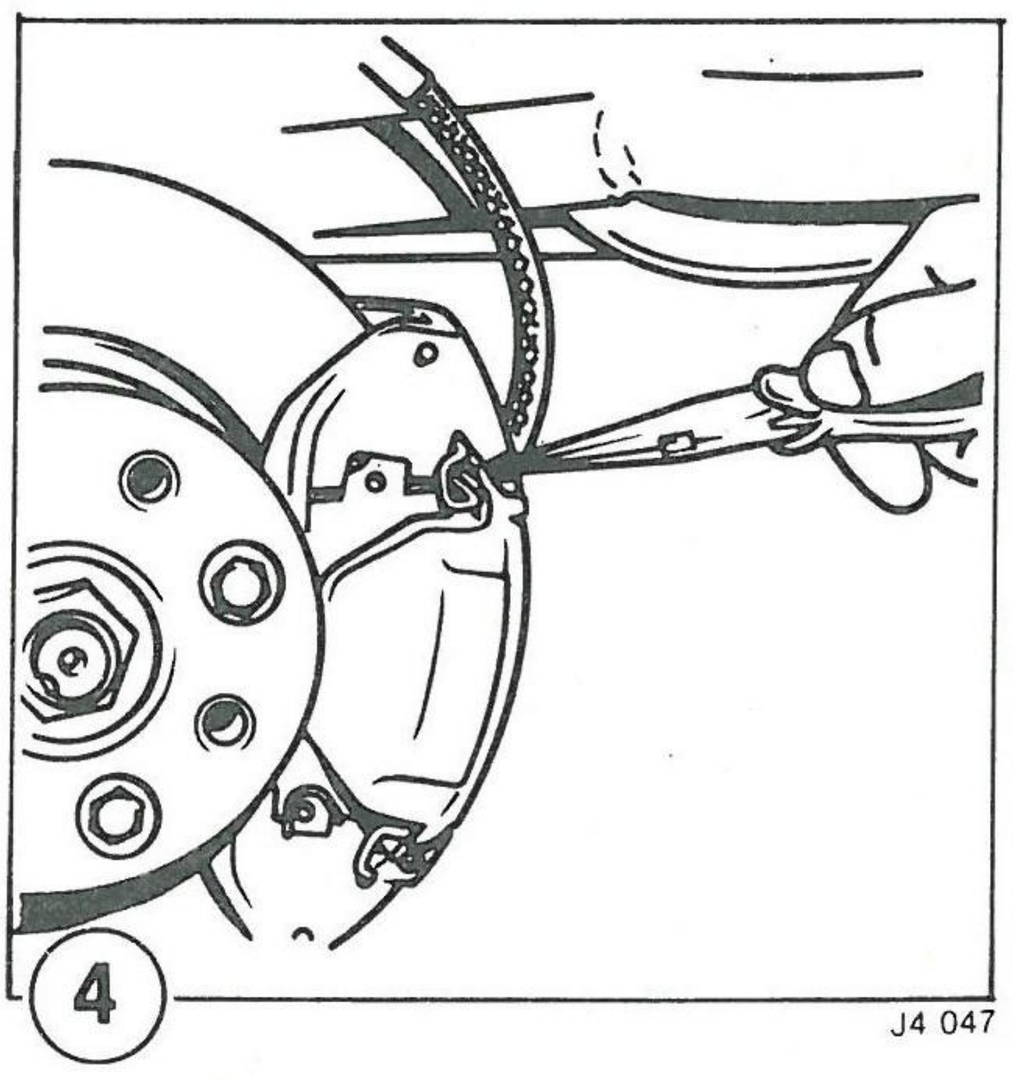

J4 047

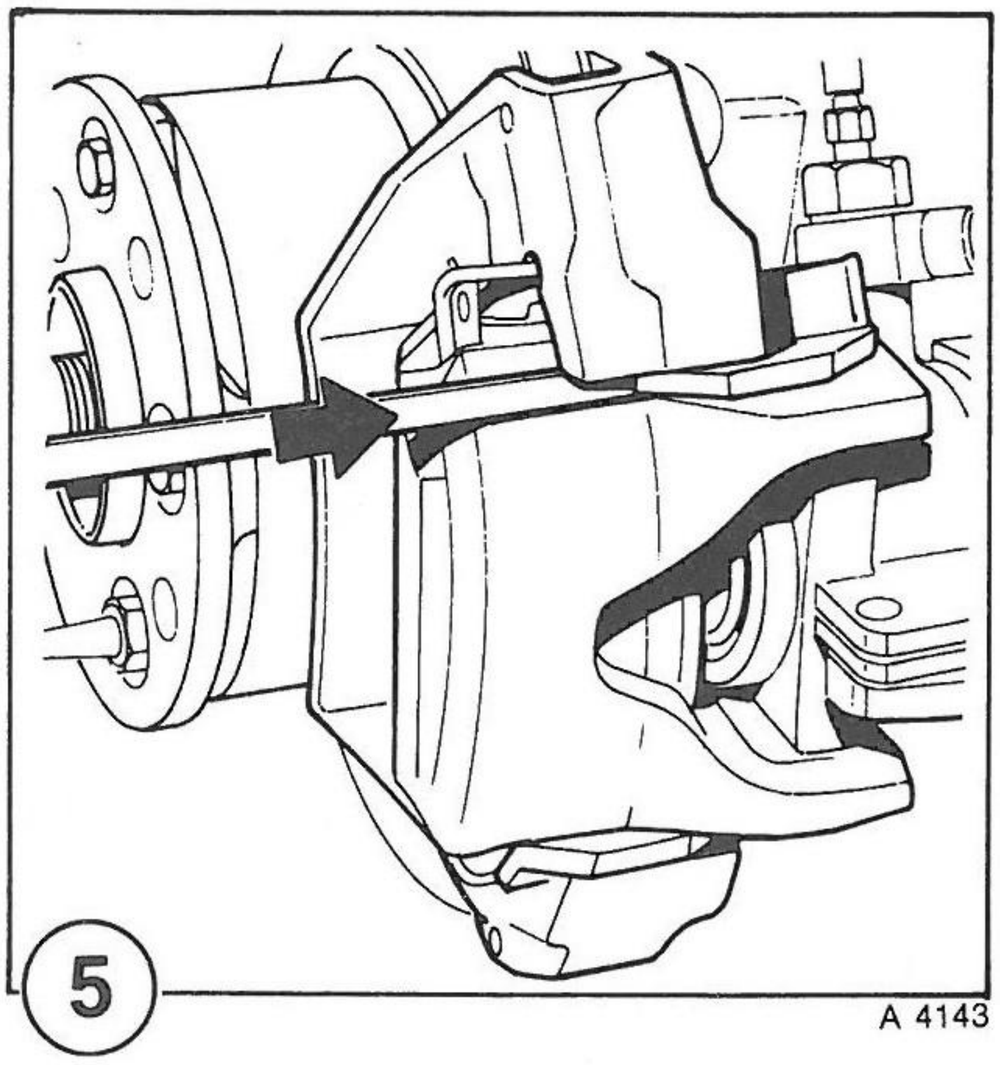
5
A 4143

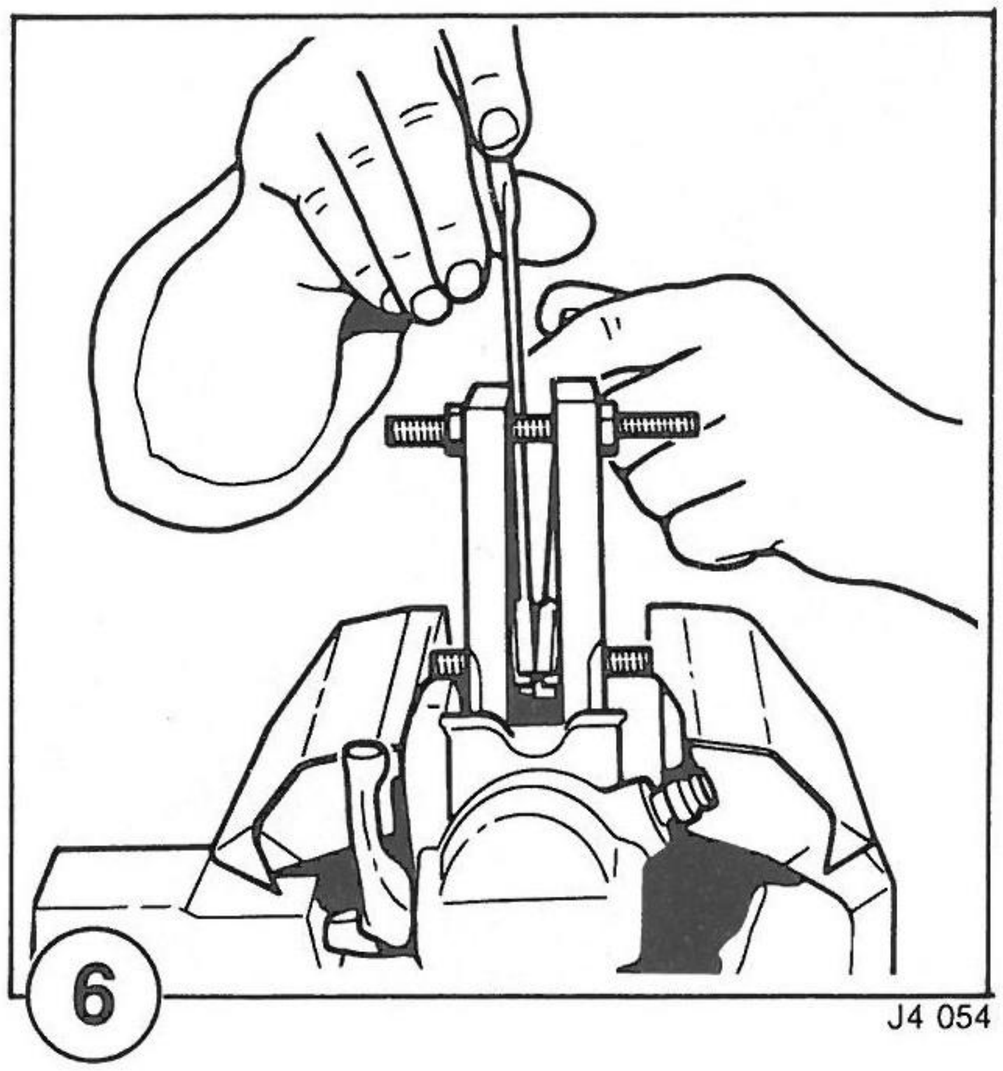
6
J4 054

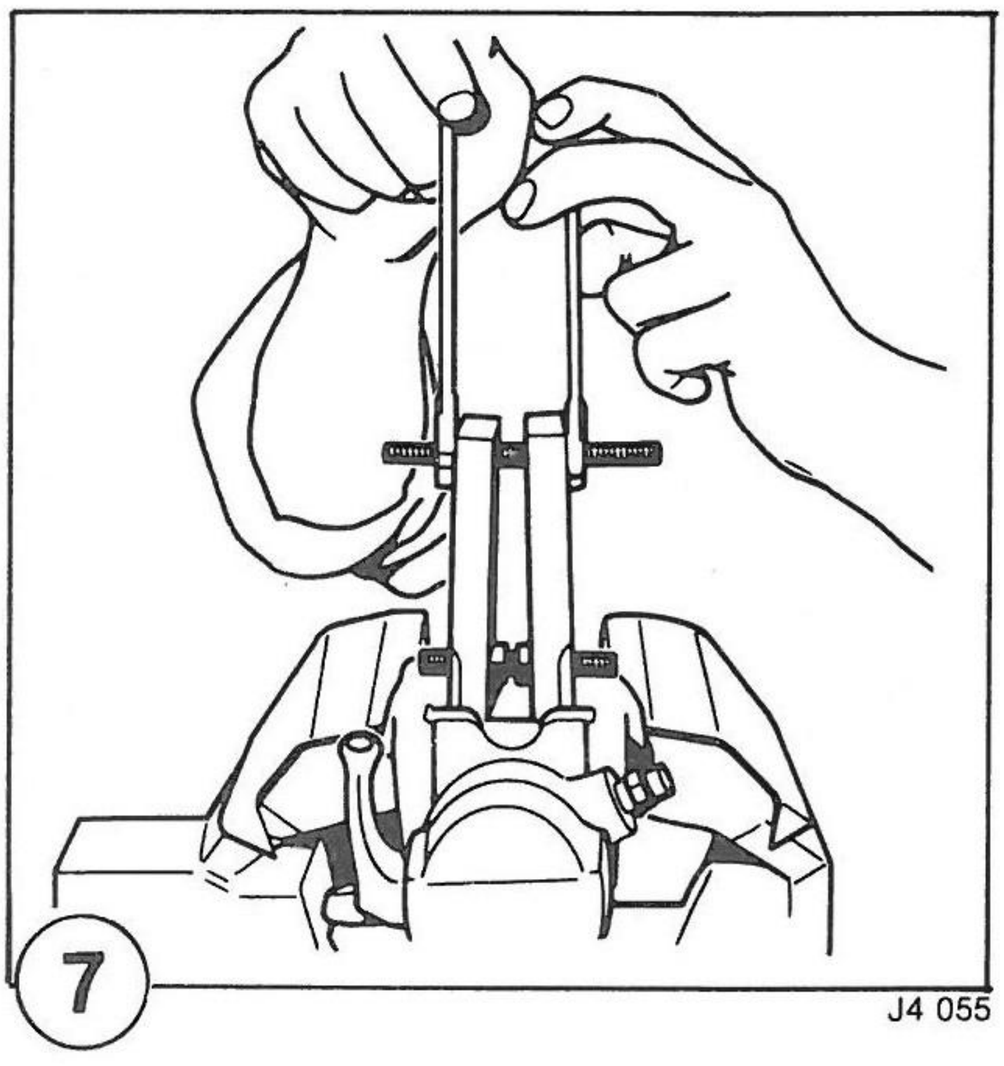
7
J4 055

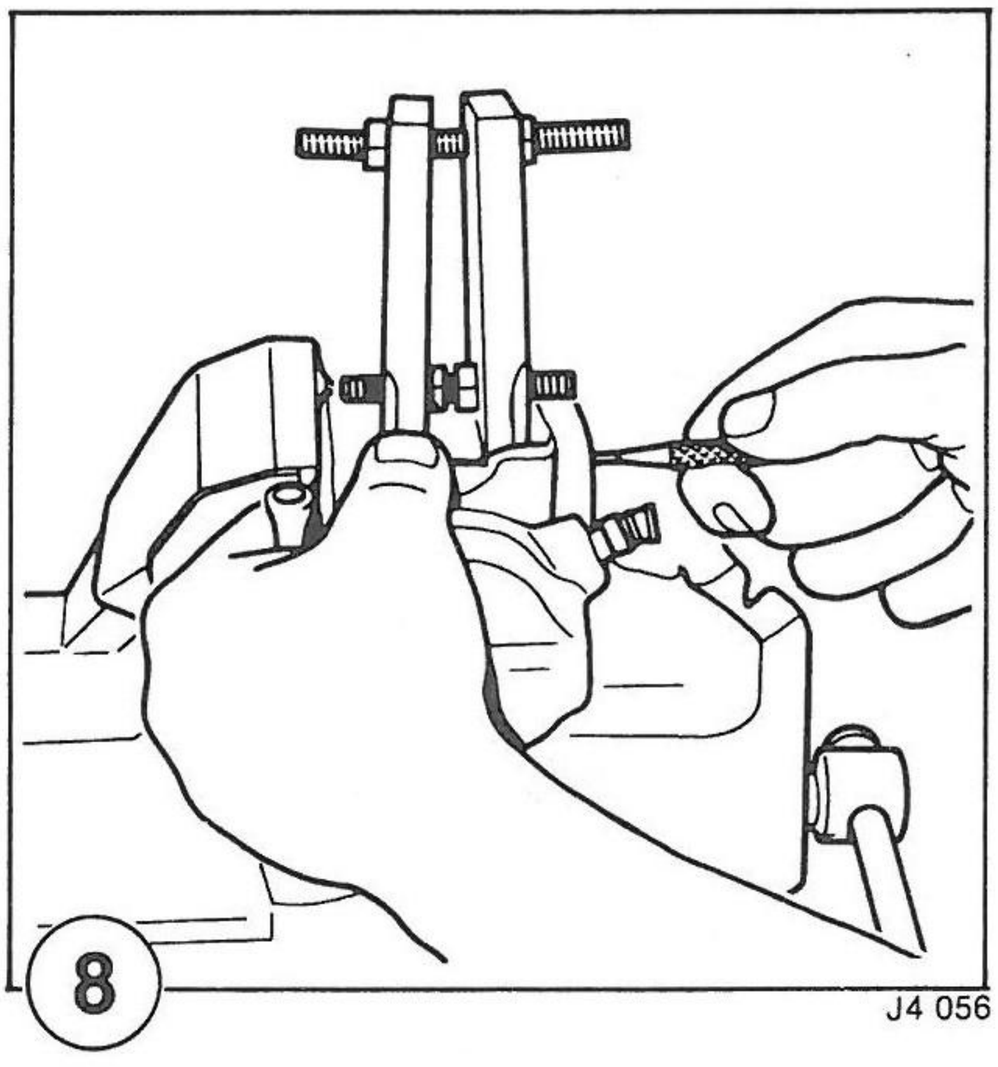
8
J4 056

UIT- EN INBOUWEN VAN EEN WIELREM-CILINDER (vervolg)

- Tik de twee klemspieën voor de bevestiging van de remklauw m.b.v. een drevel weg (fig. 5) en verwijder de remklauw.
- Breng het gereedschap 0016881500 aan op de remklauw, met de twee platen tegen de armen van de beugel waarin de remcilinder is geschoven.
- Breng de twee platen m.b.v. de onderste moeren evenwijdig aan elkaar (fig. 6).
- Draai nu de bovenste moeren langzaam aan (fig. 7) tot de remcilinder niet meer vastgeklemd zit in de armen van de remklauwbeugel. Let op de beugel niet overmatig te vervormen.
- Druk de borgpen m.b.v. een pen van ϕ 3 mm in (fig. 8) en schuif de remcilinder omlaag uit de beugel.

UIT- EN INBOUWEN VAN EEN WIELREM-CILINDER (vervolg)

INBOUWEN

- Schuif de remcilinder in de sleuven van de beugel, waarvan de armen door het gereedschap iets uit elkaar zijn gedrukt, en houd daarbij de borgpen en de veer op hun plaats (fig. 9) (zie fig.10 voor de juiste stand van de borgpen).
- Schuif de remcilinder verder omhoog, tot de borgpen in de daarvoor bestemde uitsparing valt; verwijder daarna het gereedschap 0016881500.

Belangrijke opmerking: Om de remklauw later goed te kunnen ontluchten, is het noodzakelijk om de remcilinder vóór het inbouwen reeds met remvloeistof te vullen. Dit geschiedt als volgt:

- verwijder de ontluchtnippel zodat de lucht uit de cilinder kan ontsnappen;
- giet de remvloeistof via het gat voor de remslang in de cilinder (fig. 11).
- draai de zuiger met de sleutel 0016964600 enkele malen een halve omwenteling heen en weer, beweeg zonodig de handremarm en geef lichte tikken op de buitenkant van de remcilinder tot alle lucht is ontsnapt. Vergeet niet de zuiger weer in de juiste stand te draaien, d.w.z. met het in de zuigerbodem gefreesde groefje aan de kant van de ontluchtnippel en evenwijdig aan de armen van de remklauwbeugel;
- breng de ontluchtnippel aan.

- Plaats de remklauw in de steun.
- Monteer de onderste klemspie voor de bevestiging van de remklauw.
- Om de bovenste klemspie te kunnen monteren, moet de remklauw met een schroevedraaier omlaag worden gedrukt (fig. 12).
- Breng de borgveren aan in de klemspieën.
- Sluit de remslang aan op de remklauw.
- Verwijder het propje kit van de dop van het remvloeistofreservoir.
- Trap enkele malen op het rempedaal om de remblokken naar de schijf te drukken en zo de speling tot de normale bedrijfswaarde terug te brengen.
- Ontlucht het achterremcircuit.
- Controleer of de remklauw goed werkt en wel speciaal of de remschijf telkens na het remmen vrij kan draaien (ook na het gebruik van de handrem).
- Monteer het wiel aan de hand van de bij demontage aangebrachte merktekens en draai de wielbouten voldoende vast om te voorkomen dat de wielcentrering wordt verstoord zodra de wagen op de grond wordt geplaatst.
- Plaats de wagen weer op de wielen.
- Zet de wielbouten definitief vast.
- Controleer het remvloeistofniveau.
- Stel de handrem af.

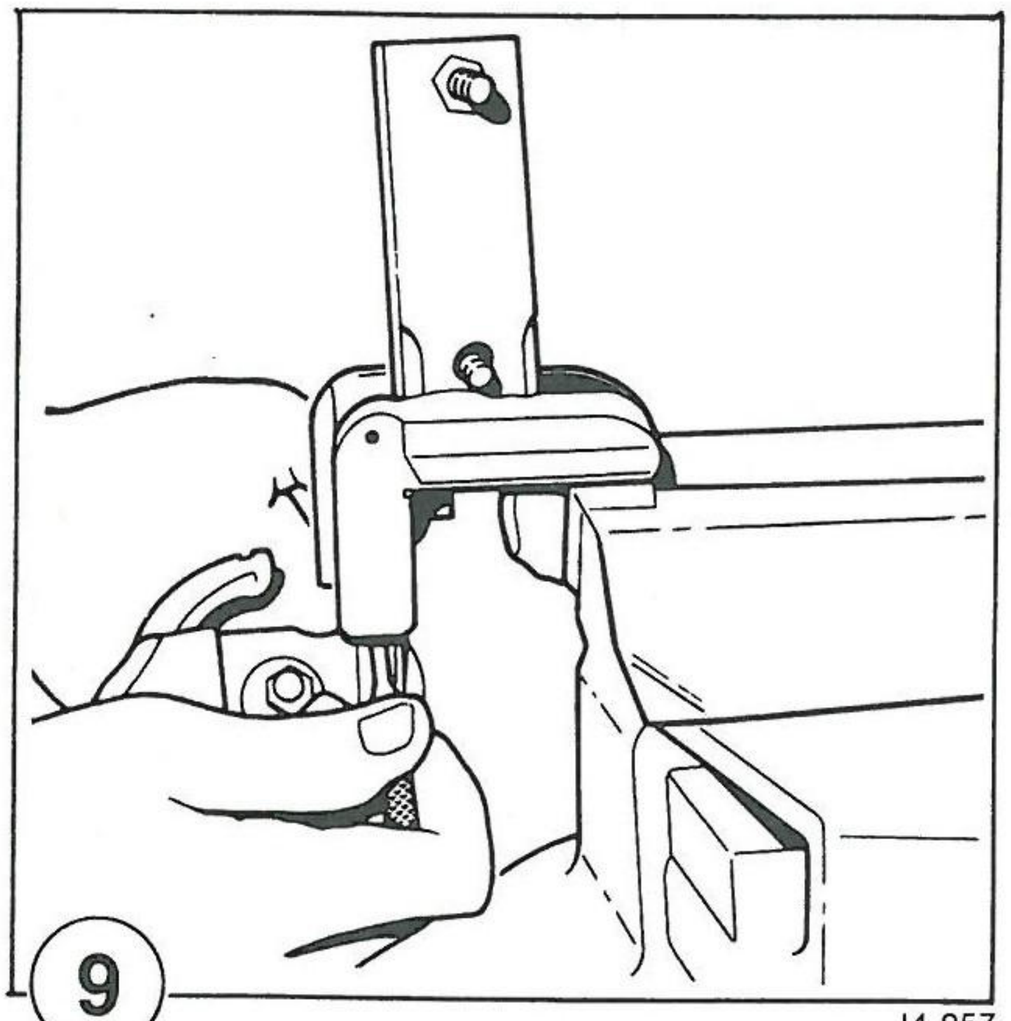

9

J4 057

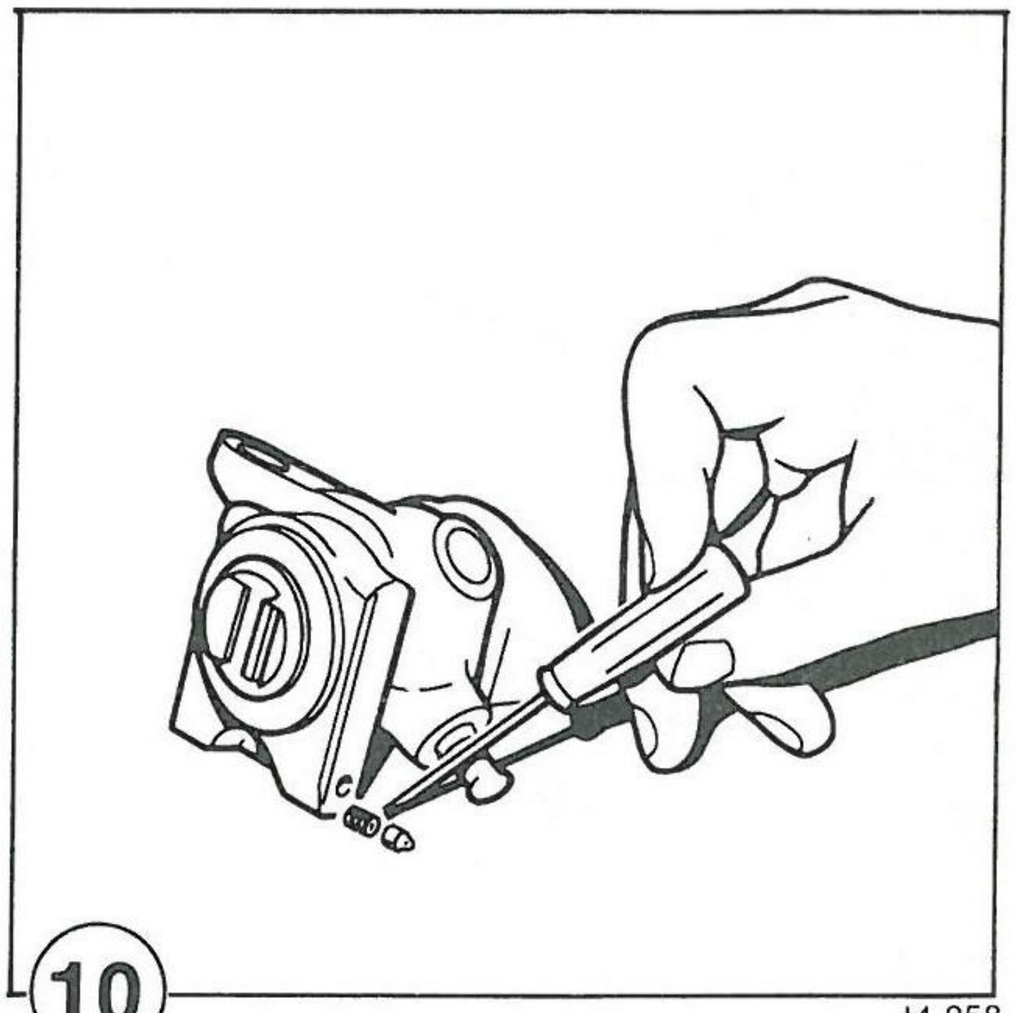

10

J4 058

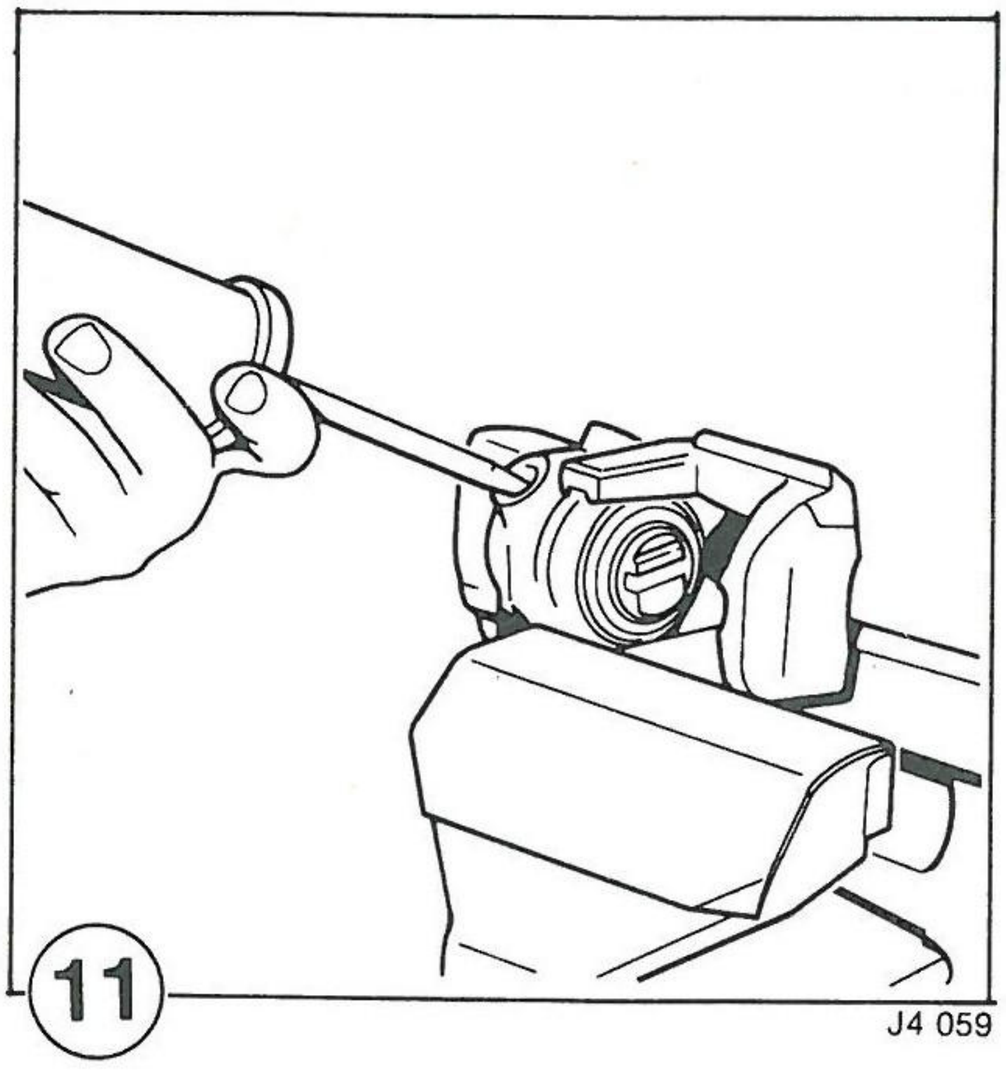

11

J4 059

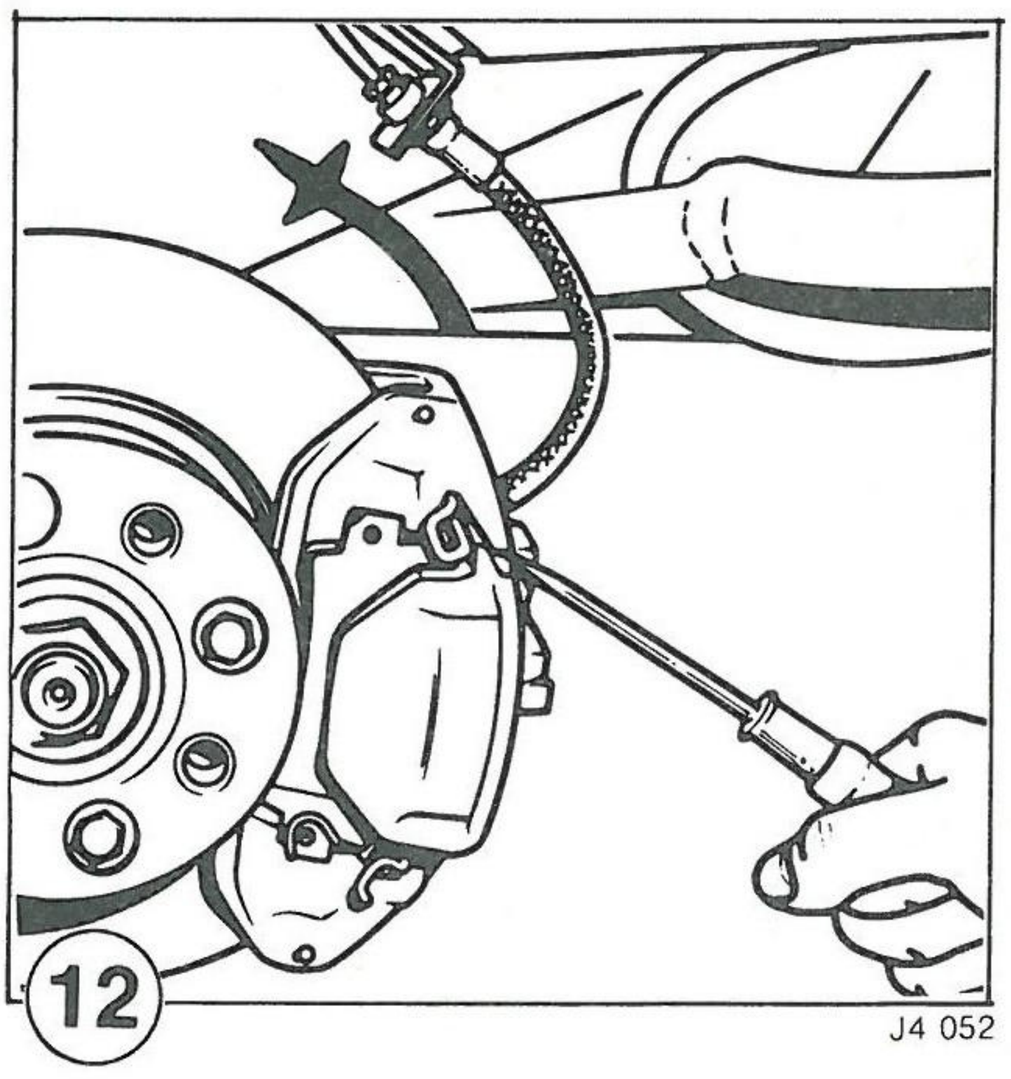

12

J4 052

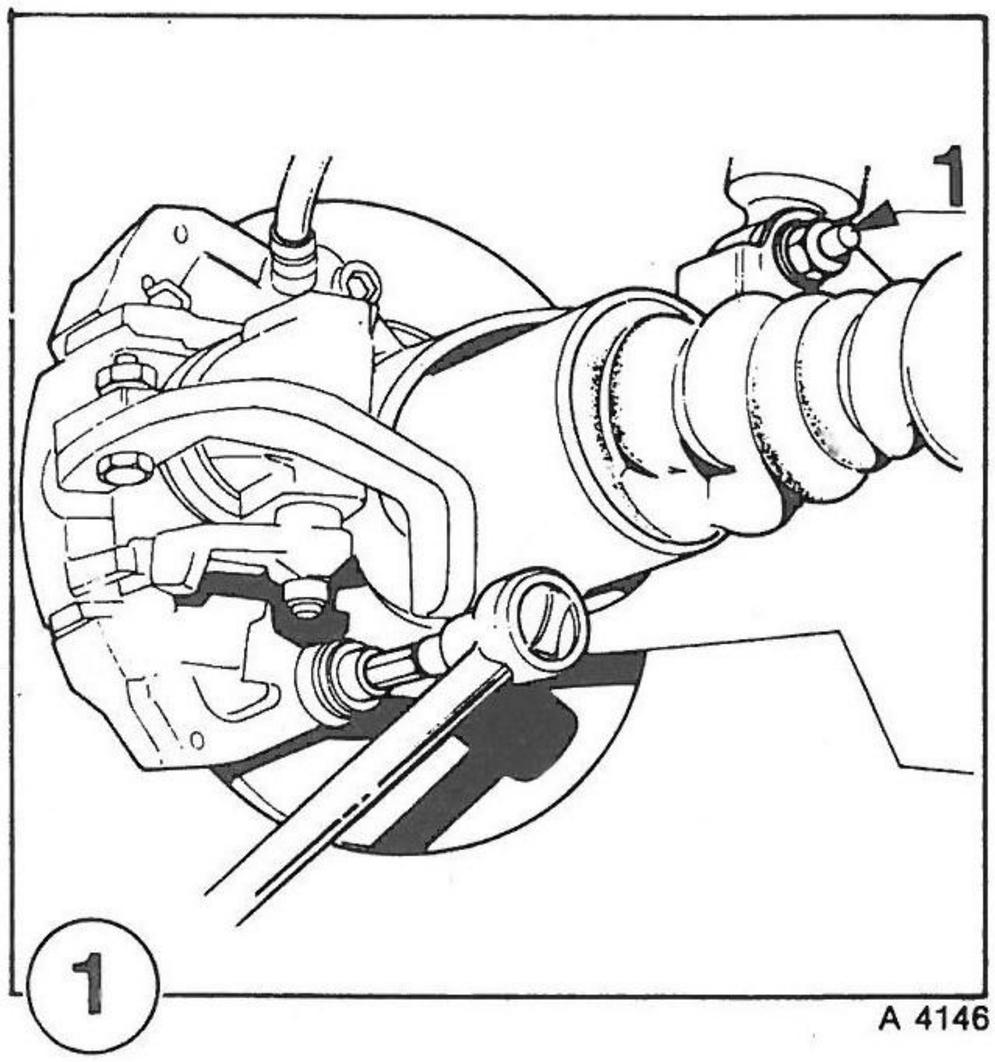
1
1
A 4146

UIT- EN INBOUWEN VAN DE REMKLAUWSTEUN

UITBOUWEN

Voor het uitbouwen van de remklauwsteun is het noodzakelijk om:

- de remblokken te verwijderen,

en verder:

- de twee bevestigingsbouten van de steun te verwijderen (fig. 1).

INBOUWEN

Inbouwen geschiedt in omgekeerde volgorde van uitbouwen.

UIT- EN INBOUWEN VAN EEN REMSCHIJF

UITBOUWEN

- Draai de wielbouten iets los.
- Plaats de achterzijde van de wagen op bokken en verwijder het wiel.
- Verwijder de naafmoer.
- Verwijder de bevestigingsbouten van de remklauwsteun (fig. 1).
- Neem de remklauw met steun van de wieldraagarm en hang het geheel terzijde op aan de langsligger.
- Maak de schokdemper aan de onderzijde los (1) (fig. 1).
- Verwijder de bout waarmee de stabilisatorstang op de wieldraagarm is gemonteerd.
- Verwijder de wieldraagarm tezamen met de aandrijfas.
- Trek de aandrijfas uit de wieldraagarm.
- Verwijder de bouten waarmee de remschijf aan de wielnaaf is bevestigd (fig. 2).
- Verdraai de remschijf 1/16 omwenteling t.o.v. de wielnaaf.
- Breng de twee drukbouten 0002091000 aan en druk de wielnaaf los door de bouten gelijkmatig aan te draaien (fig. 3).
- Verwijder de remschijf.

INBOUWEN

- Verwijder de op de naaf achtergebleven binnenste lagerloopring m.b.v. de trekker 0001552500 en de hulpstukken 0017436000 (fig. 4).
- Plaats de loopring terug in het lager.

N.B.: De binnenste loopring moet voorzichtig in het lager worden aangebracht om te voorkomen dat de afdichtlippen van de vetkeerring vervormen of omkrullen.

- Breng de remschijf en de wielnaaf aan.
- Pers de naaf in het wiellager m.b.v. het gereedschap 0002091100 (fig. 5).
- Monteer de vier bevestigingsbouten van de remschijf, na hun schroefdraad met Loctite borgmiddel te hebben ingesmeerd.
- Steek de aandrijfas in de wielnaaf.
- Monteer de wieldraagarm tezamen met de aandrijfas onder de wagen.
- Monteer de remklauwsteun (met remklauw en -blokken).
- Bevestig de schokdemper aan de wieldraagarm.
- Schuif de oorspronkelijk gemonteerde sluitring op de astap en breng een nieuwe naafmoer aan.
- Zet de moer met het voorgeschreven aantrekkoppel vast terwijl het rempedaal door een helper wordt ingedrukt.
- Borg de moer met een stuikborg.
- Monteer het wiel en zet dit voldoende vast om te voorkomen dat de centrering wordt verstoord zodra de wagen op de grond wordt geplaatst.
- Plaats de wagen met de wielen op de grond.
- Zet de wielbouten definitief vast.

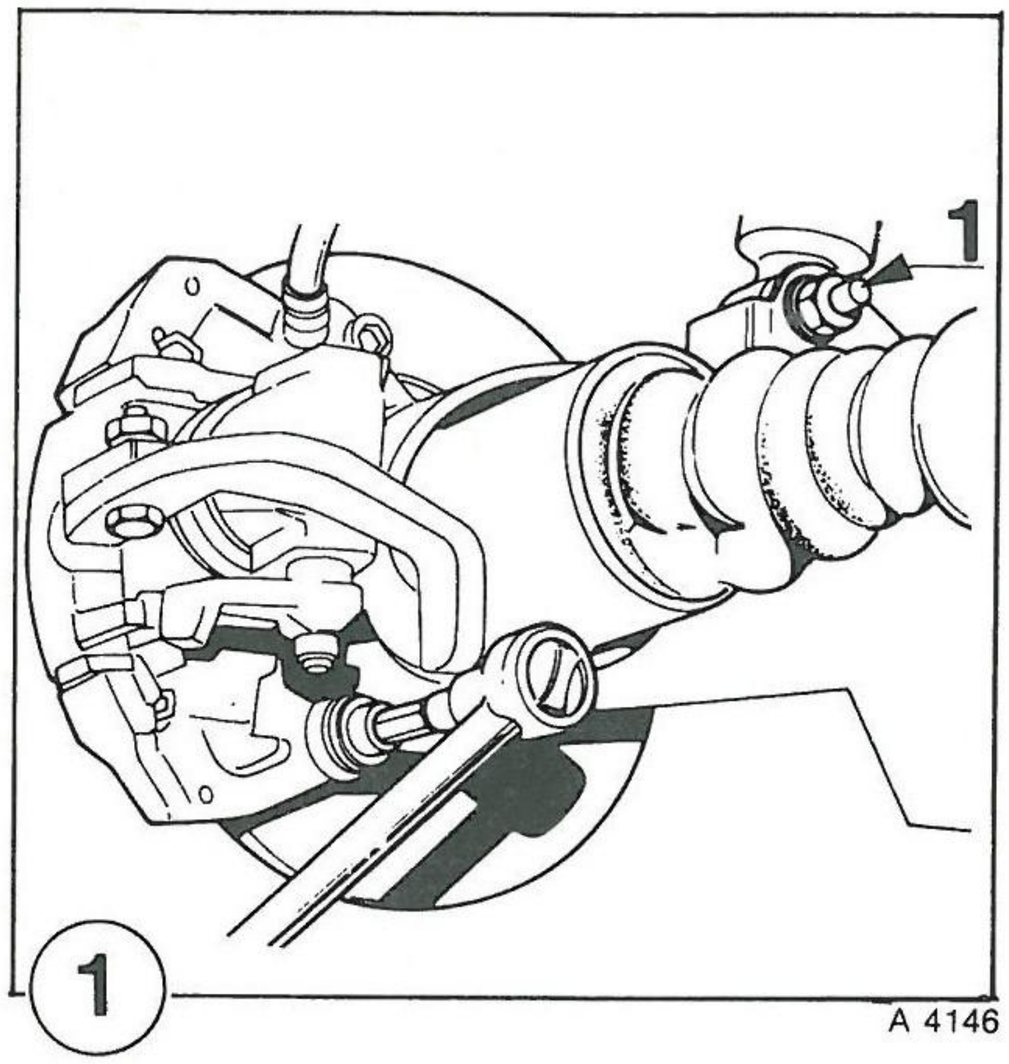
1
1
A 4146

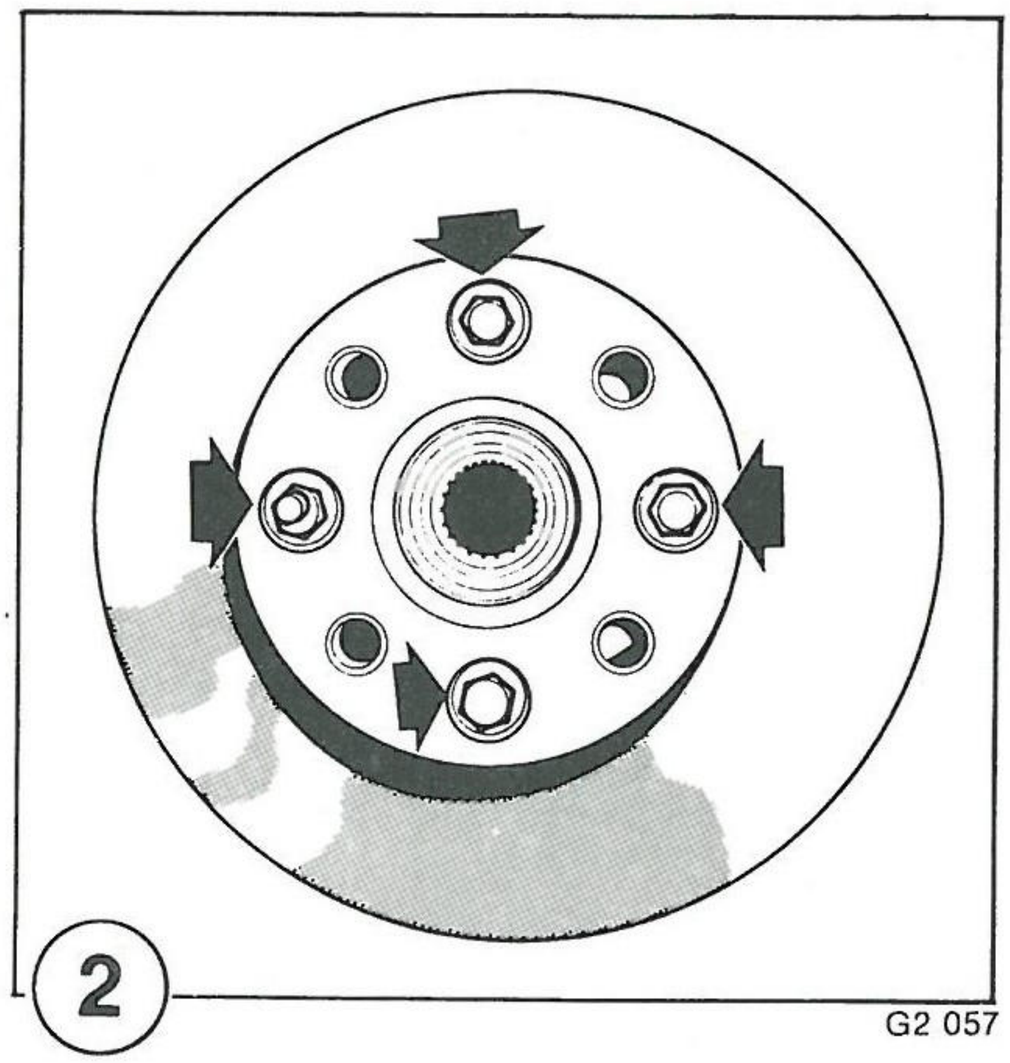
2
G2 057

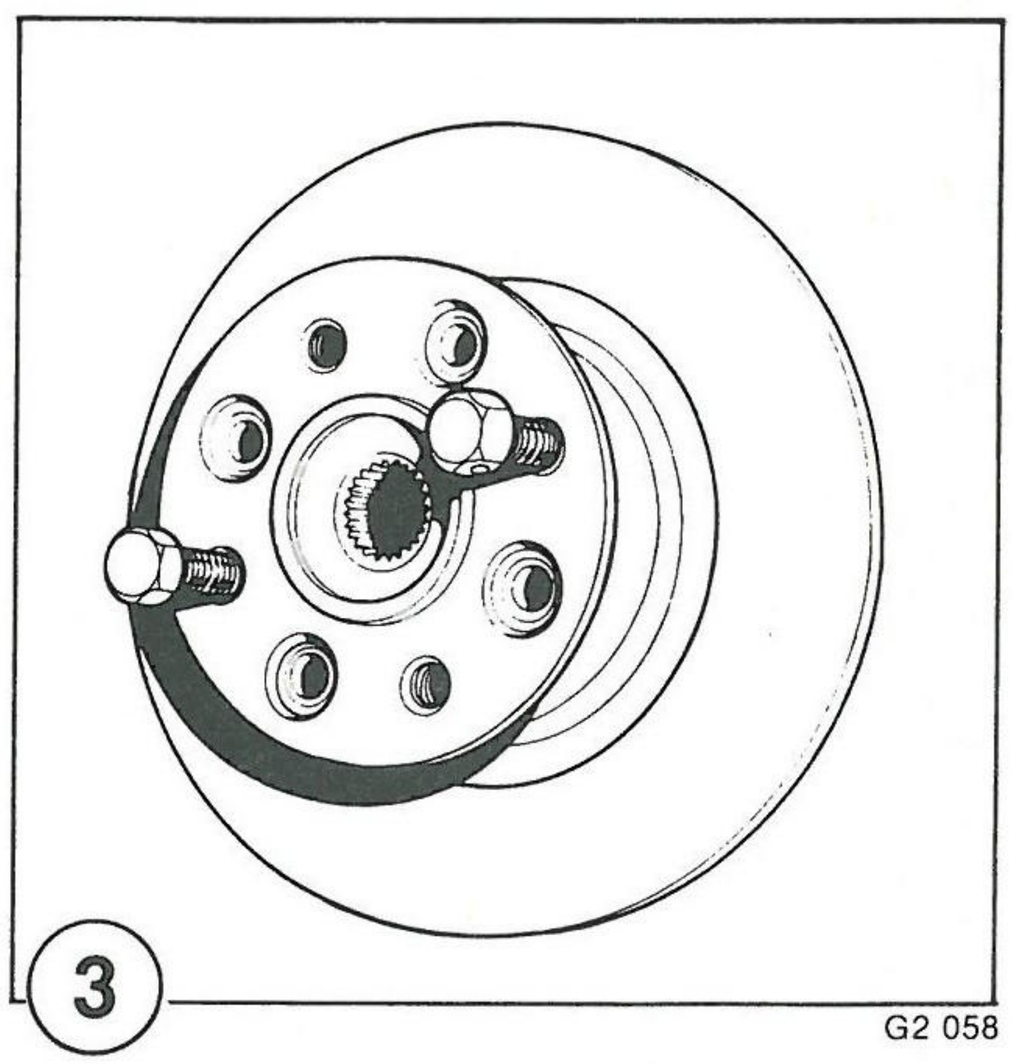
3
G2 058

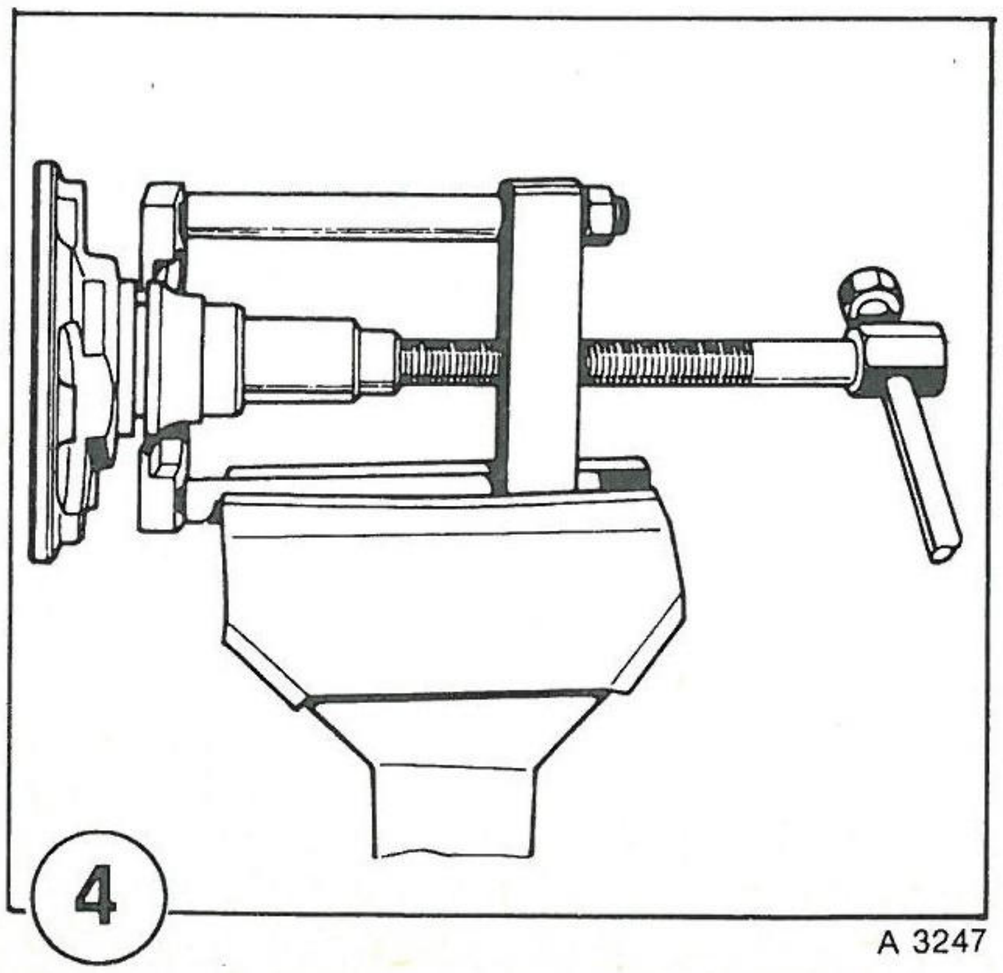
4
A 3247

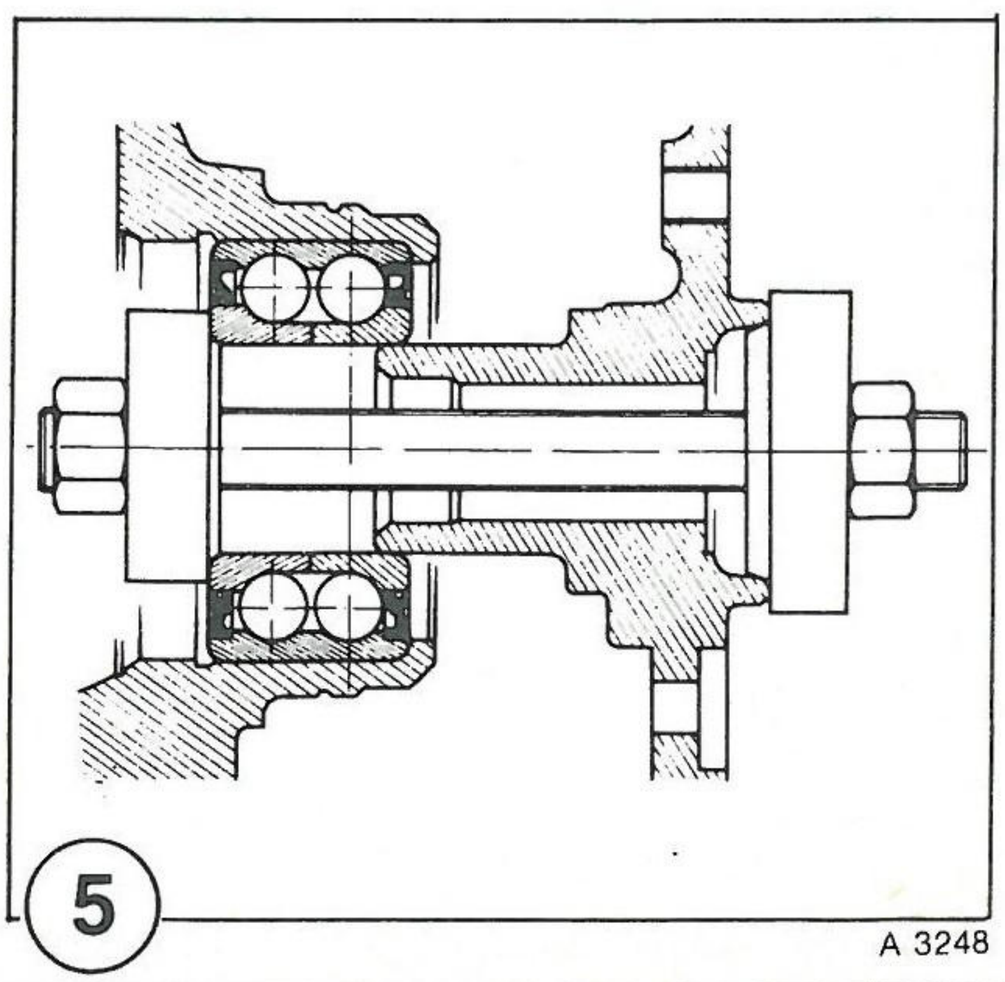
5
A 3248

DEMONTAGE, MONTAGE, REVISIE

REVISIE VAN DE ACHTERREMKLAUW

WERKWIJZE

Afhankelijk van de aard van de uit te voeren werkzaamheden zijn er voor het reviseren van de achterremklauwen 3 verschillende onderdelensets verkrijgbaar:

- **Vereenvoudigde remklauwrevisieset** (fig. 1)

  Deze set omvat:
  - 1 afdichtring voor de zuiger (1),
  - 1 stofkap (2),
  - 2 borgveren voor de klemspieën (3),
  - 2 koperen pakkingringen voor de remslang (4).

- **Normale remklauwrevisieset** (fig. 2)

  Deze set omvat:
  - 1 zuiger (1),
  - 1 afdichtring voor de zuiger (2),
  - 1 stofkap (3),
  - 2 anti-rammelveren voor de remblokken (4),
  - 2 koperen pakkingringen voor de remslang (5),
  - 2 borgveren voor de klemspieën (6).

- **Revisieset voor de mechanische handrembediening in de remklauw** (fig. 3)

  Deze set omvat:
  - een beschermhoes (1),
  - een stelbout (2),
  - een terugdrukveer voor de handremarm (3),
  - een pakket schotelveren (4),
  - een platte ring (5),
  - een O-ring voor afdichting van de stelbout (6),
  - een borgveer voor de handremarmas (7).

DEMONTAGE VAN DE REMKLAUW

Zuiger en remcilinder van de achterrem

- Laat de remvloeistof uit de remcilinder lopen.
- Klem de remklauw in de van beschermplaten voorziene bankschroef, bij de steun voor de handrembuitenkabel.
- Maak de stofkap los m.b.v. een stalen blad met afgeronde kanten (fig. 4).
- Schroef de zuiger m.b.v. de sleutel 0016964600 uit de cilinder (fig. 5); zodra de zuiger loos draait, kan deze met perslucht (via het gat voor de remslang) geheel uit de cilinder worden verwijderd.

N.B.:

Let er hierbij op niet de zuigermantel te beschadigen. Als het verwijderen van de zuiger sporen op de zuigermantel heeft achtergelaten, moet de zuiger beslist worden vervangen.

- Werk de afdichtring m.b.v. een stalen blad met afgeronde kanten uit de groef in de cilinder (fig. 6).

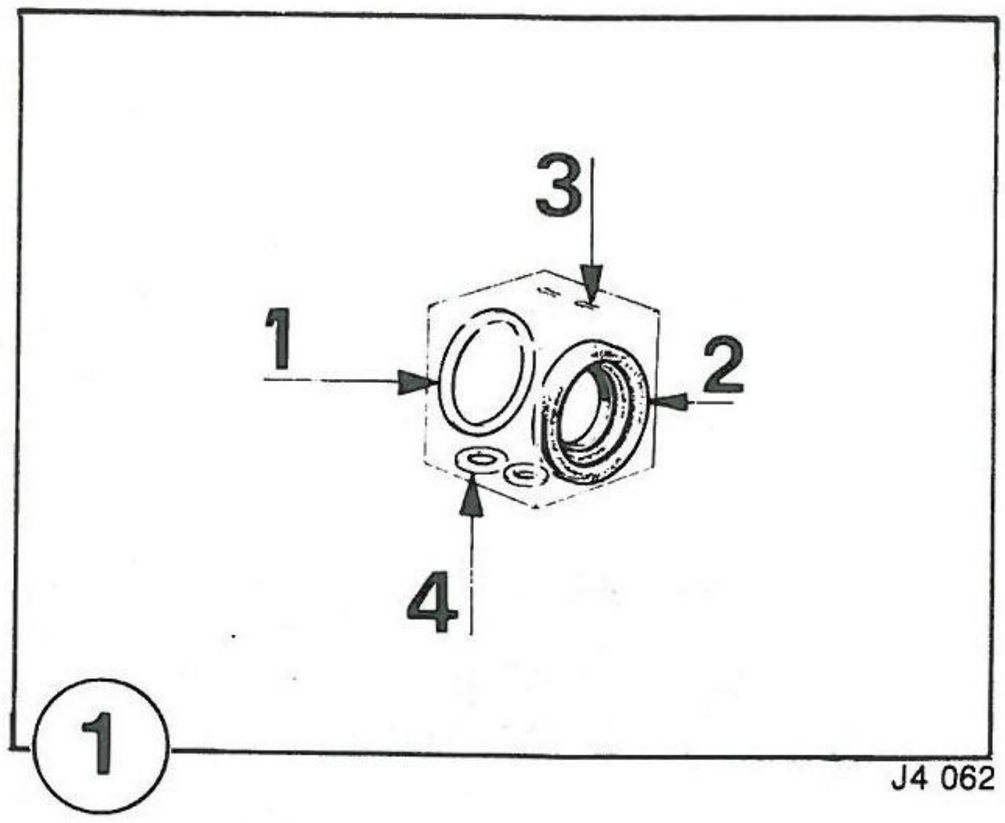
3
1
2
4
1
J4 062

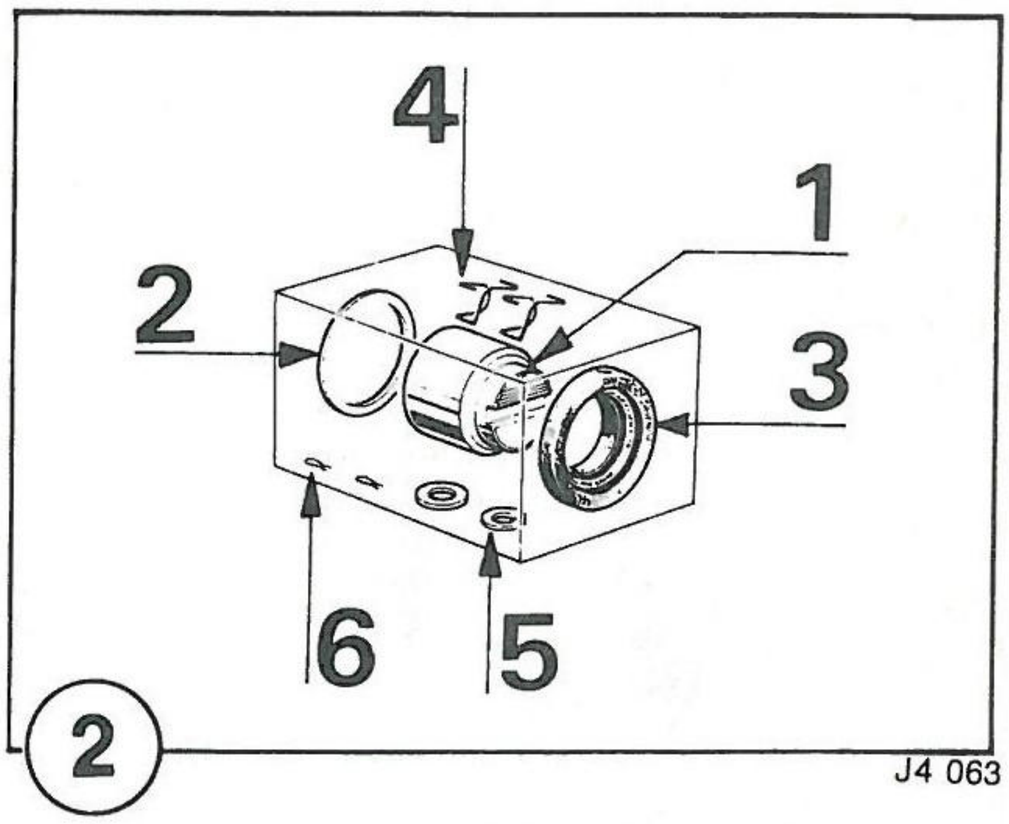
4
1
2
3
6
5
2
J4 063

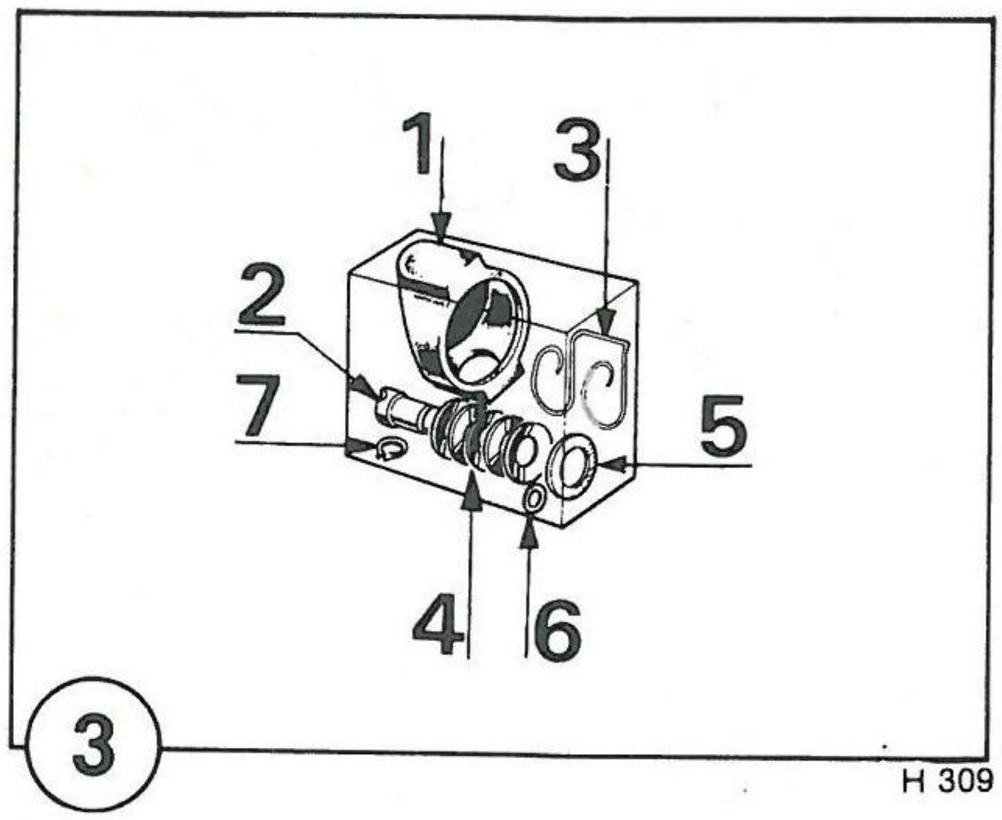
1
3
2
7
5
4
6
3
H 309

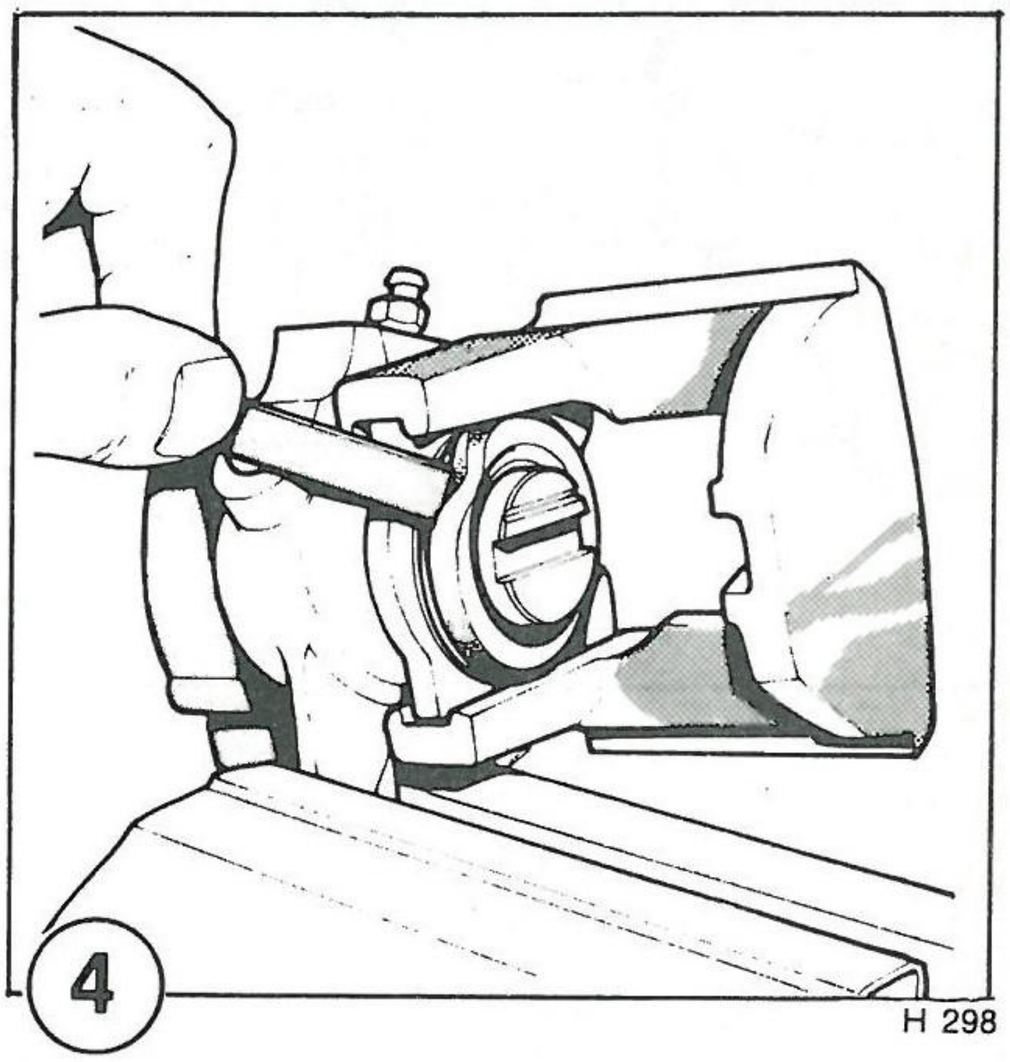
4
H 298

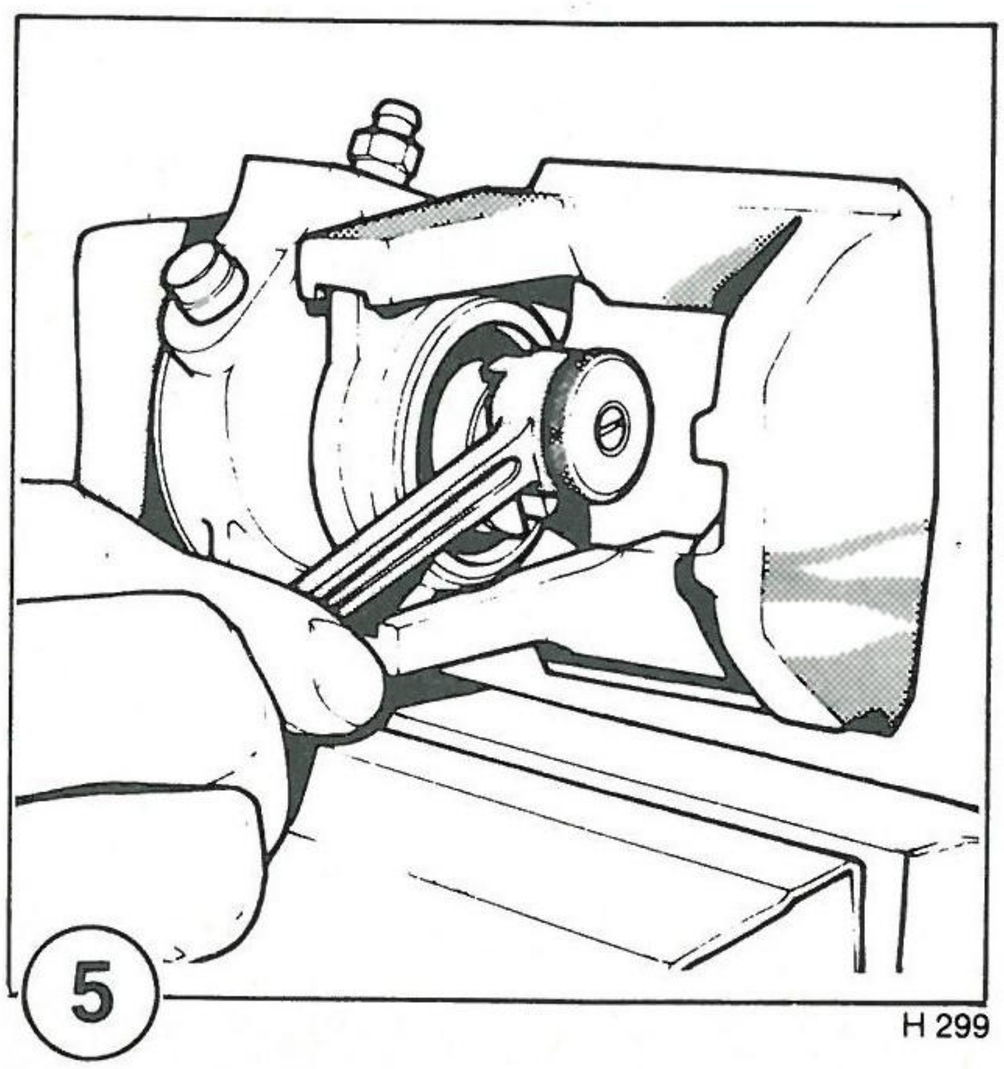
5
H 299

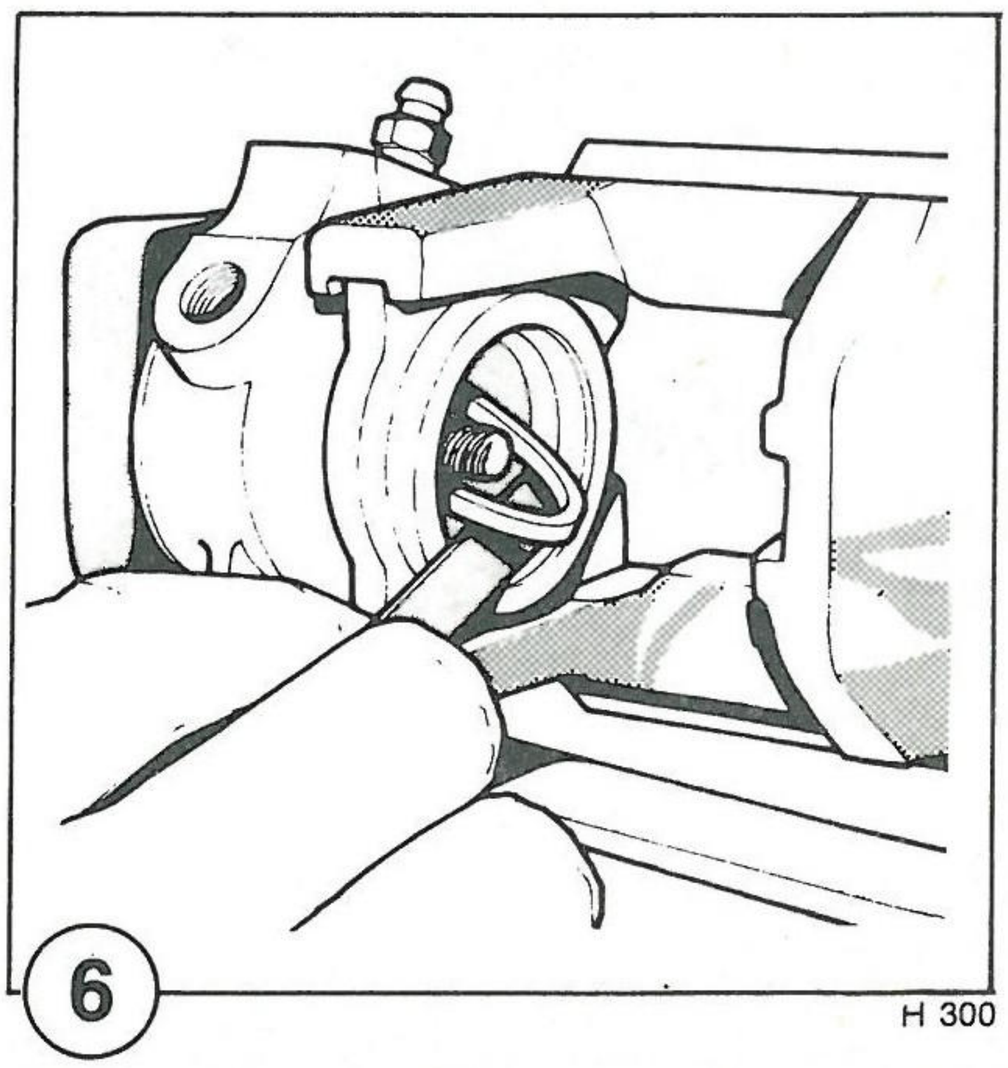
6
H 300

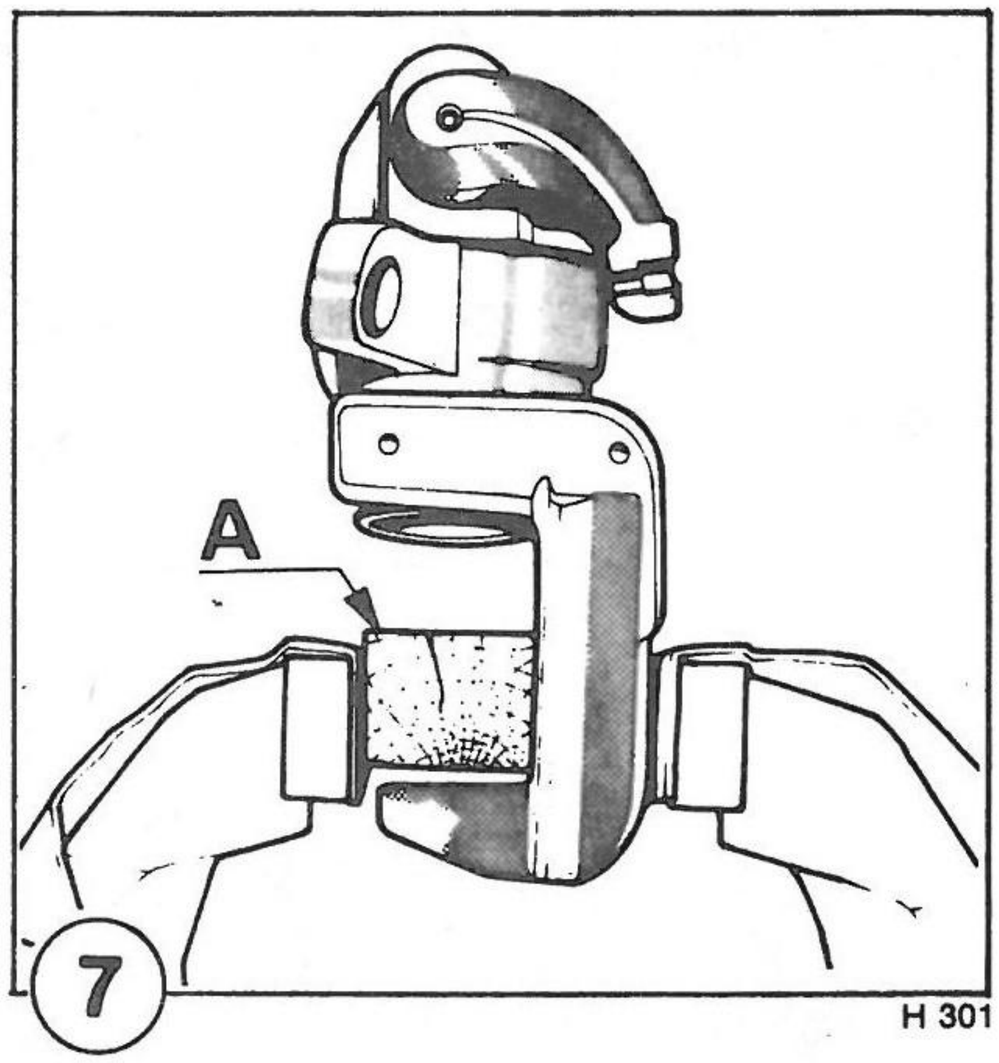
A
7
H 301

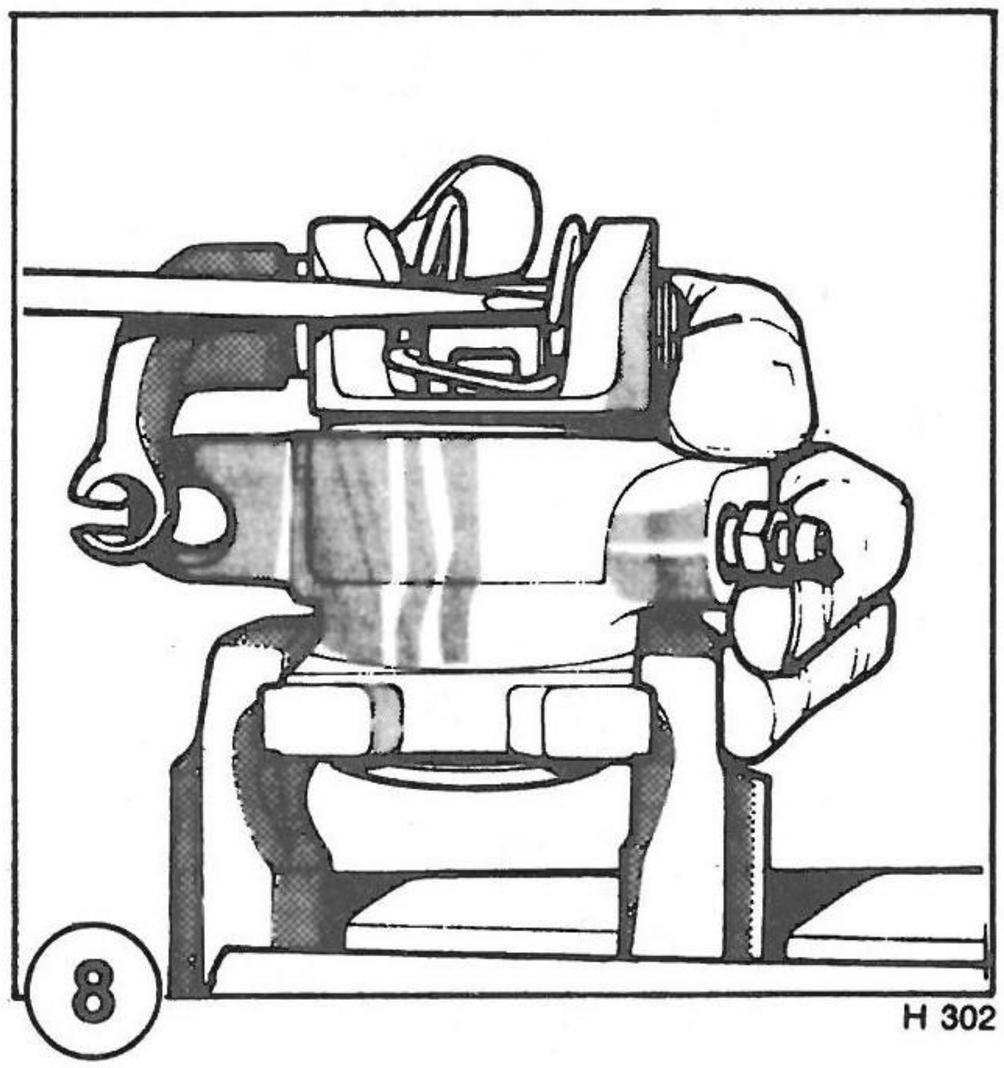
8
H 302

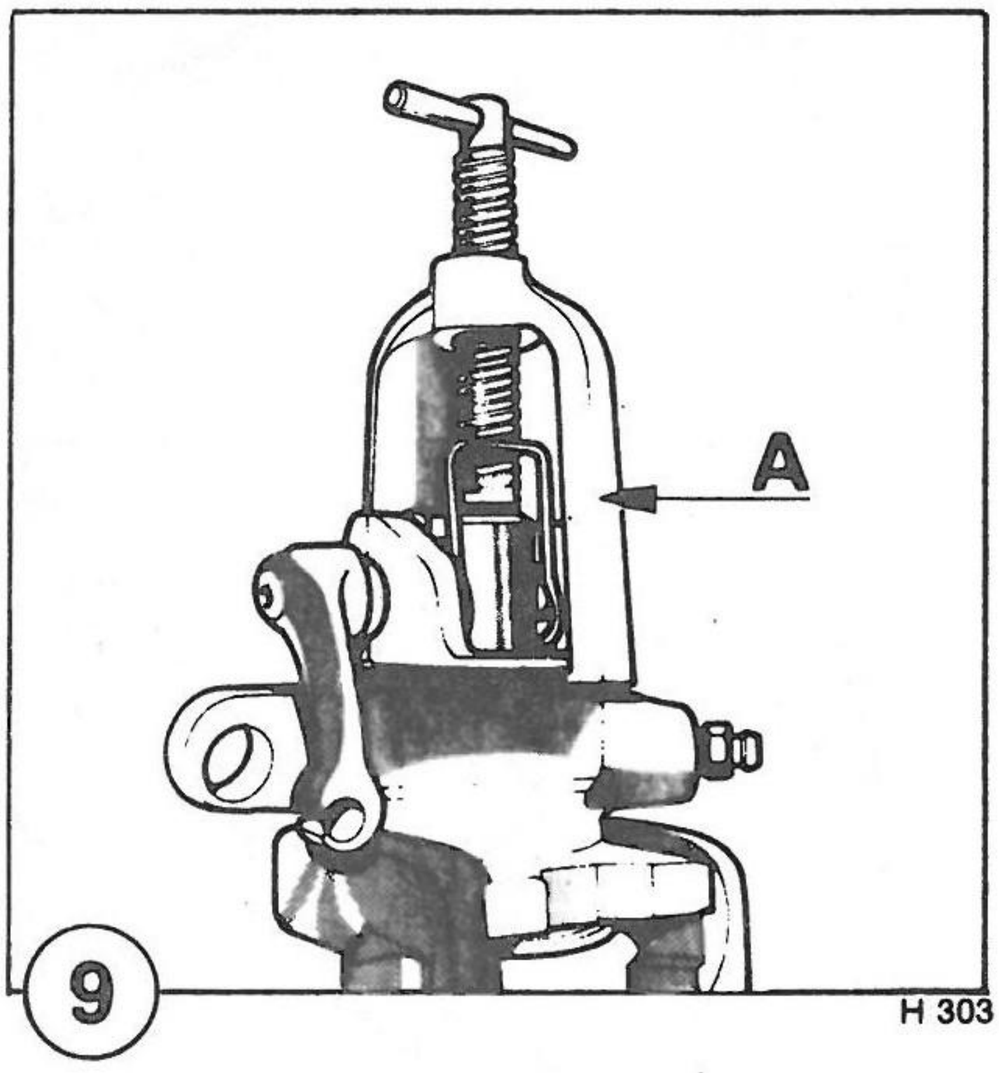
A
9
H 303

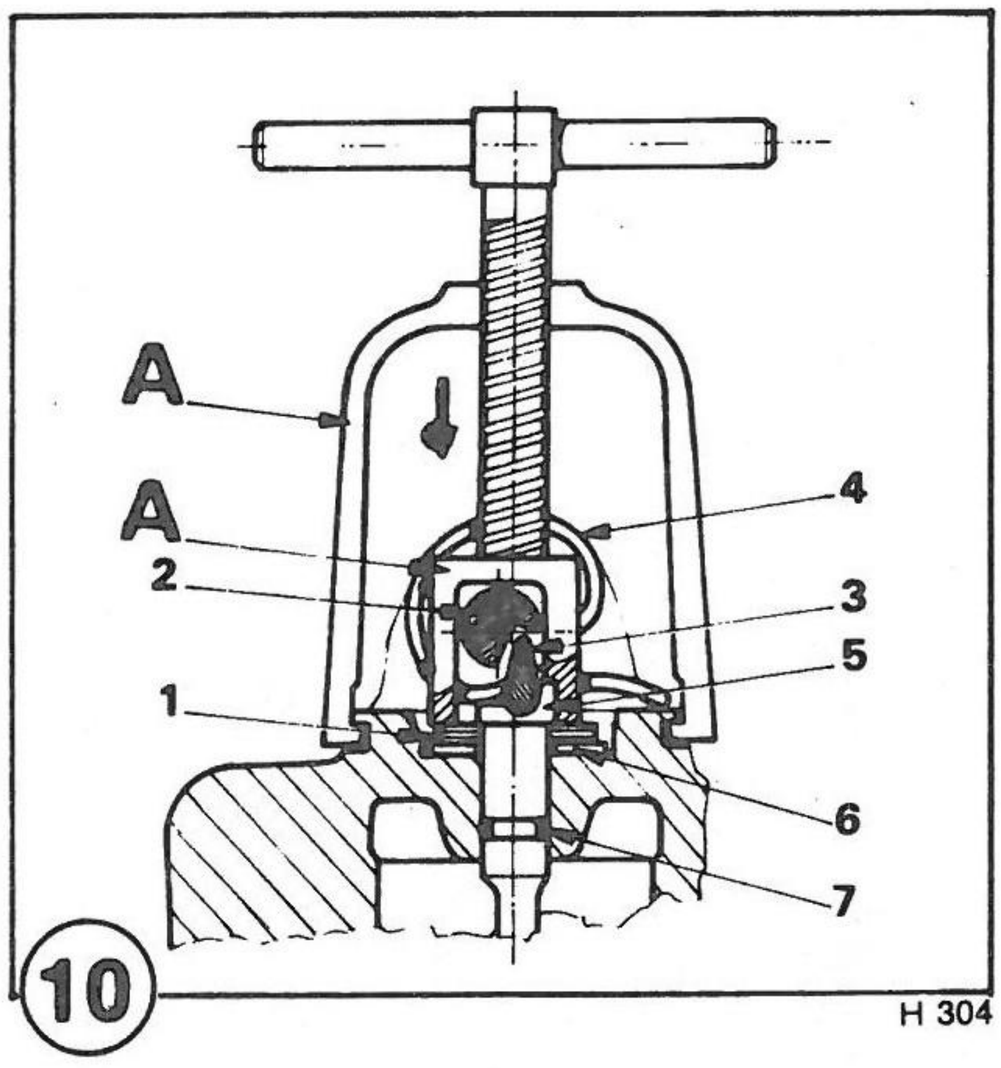
A
A
2
1
4
3
5
6
7
10
H 304

DEMONTAGE VAN DE REMKLAUW (vervolg)

Handrembedieningsmechanisme (mechanisch gedeelte)

N.B.:

Het hydraulische gedeelte van het handrembedieningsmechanisme bevindt zich binnenin de remzuiger en hieraan mag niets worden afgesteld of vervangen. In alle gevallen waarin de hydraulische bediening van de handrem niet goed werkt dient de zuiger te worden vervangen.

- Klem de remklauw in de van beschermplaten voorziene bankschroef, na een houten blok met de afmetingen 110 x 45 x 30 mm ertussen te hebben gestoken (A) (fig.7).
- Maak de rubber beschermhoes los en verwijder deze.
- Maak de twee uiteinden van de veer los (fig. 8).
- Schuif het gereedschap 0016881600 (A) (fig. 9) in de groef van de remklauw, in de stand zoals aangegeven in fig. 10.
- Druk de schotelveren samen (1) (fig. 10).
- Verwijder de borgveer van de handremarmas.
- Verwijder de handremarmas (2) (fig. 10) door aan de handremarm te trekken (fig. 9) en neem daarna het gereedschap weg.
- Verwijder de drukstift (3) en de veer (4) (fig. 10).
- Trek de stelbout (5) uit de remcilinder en verzamel de platte metalen ring (6) en de schotelveren (1) (fig. 10).
- Verwijder de O-ring (7) voor de stelbout (5) (fig. 10) m.b.v. een stalen blad met afgeronde kanten; let op niet de groef in de bout hierbij te beschadigen.

CONTROLE

Remcilinder en zuiger

- Reinig de remcilinderboring en de groeven voor de afdichtring en de stofkap zorgvuldig met brandspiritus, na de ontluchtnippel te hebben verwijderd.
- Controleer of de oppervlakken van zuiger en cilinder geen groeven of putjes vertonen. Als dit wel het geval is, moeten deze onderdelen worden vervangen.

Handrembedieningsmechanisme (mechanisch gedeelte)

- Reinig de boring en de groeven voor de O-ring en de beschermhoes zorgvuldig met brandspiritus, evenals de overige gedemonteerde onderdelen.
- Controleer de staat van de stelbout en de boring daarvoor in de remcilinder. Als er groeven of putjes worden waargenomen, moeten deze onderdelen worden vervangen.

MONTAGE VAN DE REMKLAUW

Handrembedieningsmechanisme (mechanisch gedeelte)

- Smeer de onderdelen in met speciaal anti-corrosievet nr. 0013583000, in het bijzonder de boring voor de stelbout (5) (fig. 10).
- Steek de schotelveren(1) (fig. 10) en de platte ring (6) op de stelbout.

N.B.: Monteer de schotelveren zoals aangegeven in fig. 11; dit is zeer belangrijk daar de handremarm anders niet in de ruststand terugkeert.

Verklaring van fig. 11:

1. Schotelveren
2. Platte ring
3. Stelbout
4. O-ring

- Monteer een nieuwe O-ring (7) (fig. 10) op de stelbout.
- Steek de stelbout in de stand zoals aangegeven in fig. 10 in de boring van de remcilinder (het hoge gedeelte van de bout aan de kant van de ontluchtnippel).
- Breng de drukstift (1) (fig. 12) op zijn plaats en daarna veer (2).
- Schuif het gereedschap 0016881600 in de groef van de remcilinder en druk vervolgens de schotelveren samen, teneinde de handremarmas te kunnen monteren. Let op dat de drukstift goed komt te zitten (fig. 10), zonodig met gebruikmaking van een kleine schroevedraaier.
- Draai de schroef los en verwijder het gereedschap.
- Controleer of de drukstift goed in de groeven aanligt.
- Monteer de borgveer op het uiteinde van de handremarmas.
- Breng de veer vanuit de ontspannen stand (2) in de werkstand (3) m.b.v. een schroevedraaier (1) (fig. 13); de 2 uiteinden van de veer moeten in de groef van de handremarmas komen te rusten.
- Controleer of de handremarm steeds goed in de ruststand terugkeert.
- Monteer een nieuwe beschermhoes.

Remcilinder en zuiger

N.B.: Smeer de binnenzijde van de zuiger vóór montage in met speciaal anti-corrosievet nr. 0013583000.

- Smeer de cilinderboring en de daarin aangebrachte groef in met remvloeistof en monteer een nieuwe afdichtring in de groef.
- Druk de zuiger iets in de cilinder en smeer dan het gedeelte dat nog buiten de cilinder steekt in met het anti-corrosievet.
- Schroef de zuiger vervolgens met de sleutel 0016964600 geheel in de cilinder.
- Monteer een nieuwe beschermhoes en zet hem vast in de groef.

Om het ontluchten naderhand te vergemakkelijken, wordt de remcilinder als volgt met remvloeistof gevuld:

- Verwijder de ontluchtnippel, zodat de lucht kan ontsnappen.
- Giet de vloeistof via het gat voor de remslang in de cilinder en draai de zuiger met de sleutel 0016964600 verscheidene malen een halve omwenteling heen en weer.
- Draai de zuiger vervolgens in de juiste stand, d.w.z. met het in de zuigerbodem gefreesde groefje naar de kant van de ontluchtnippel gekeerd en evenwijdig aan de armen van de remklauwbeugel.
- Breng de ontluchtnippel aan.

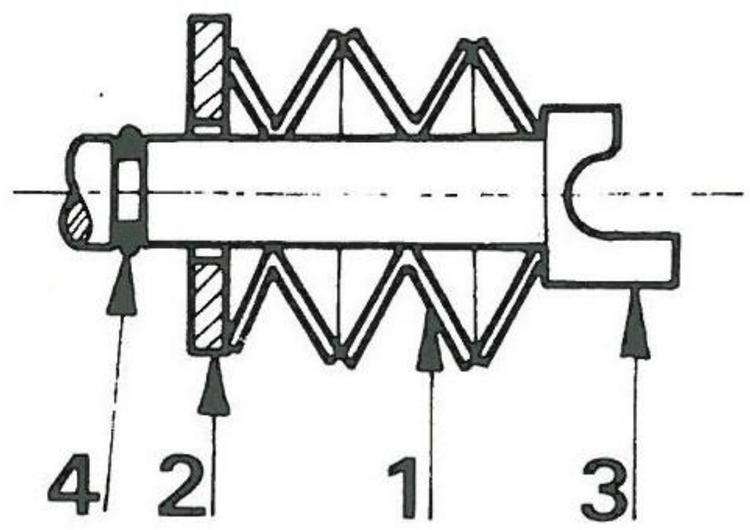

11

H 305

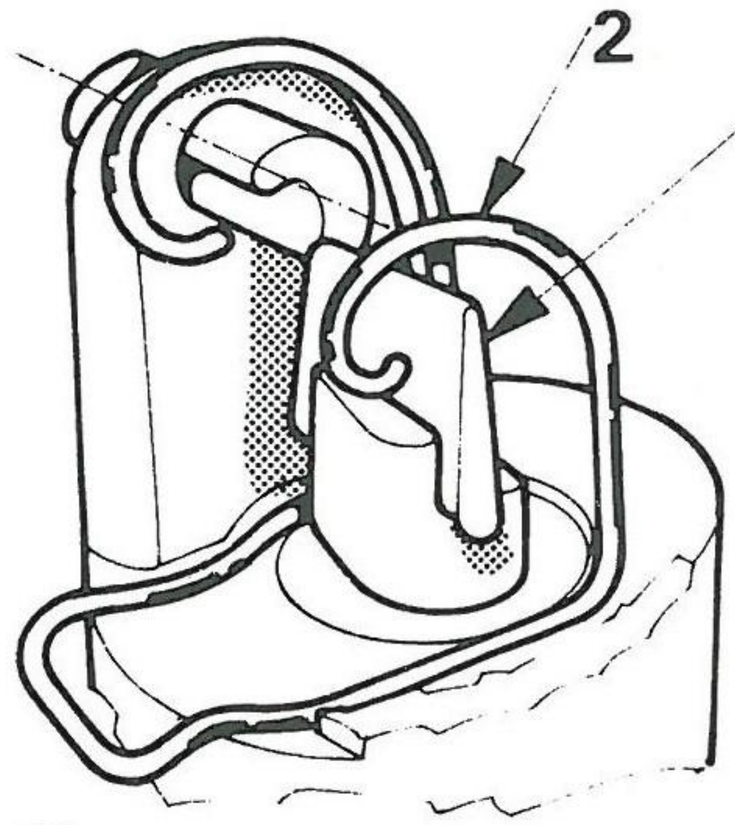

12

J4 046

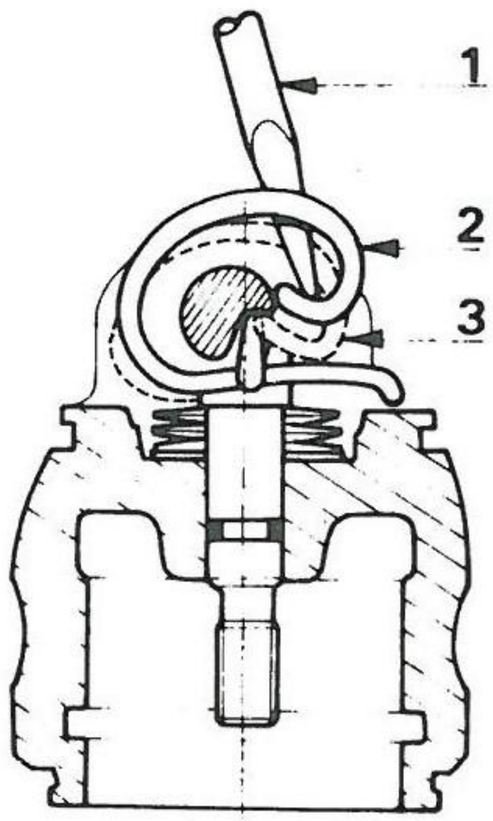

13

H 306